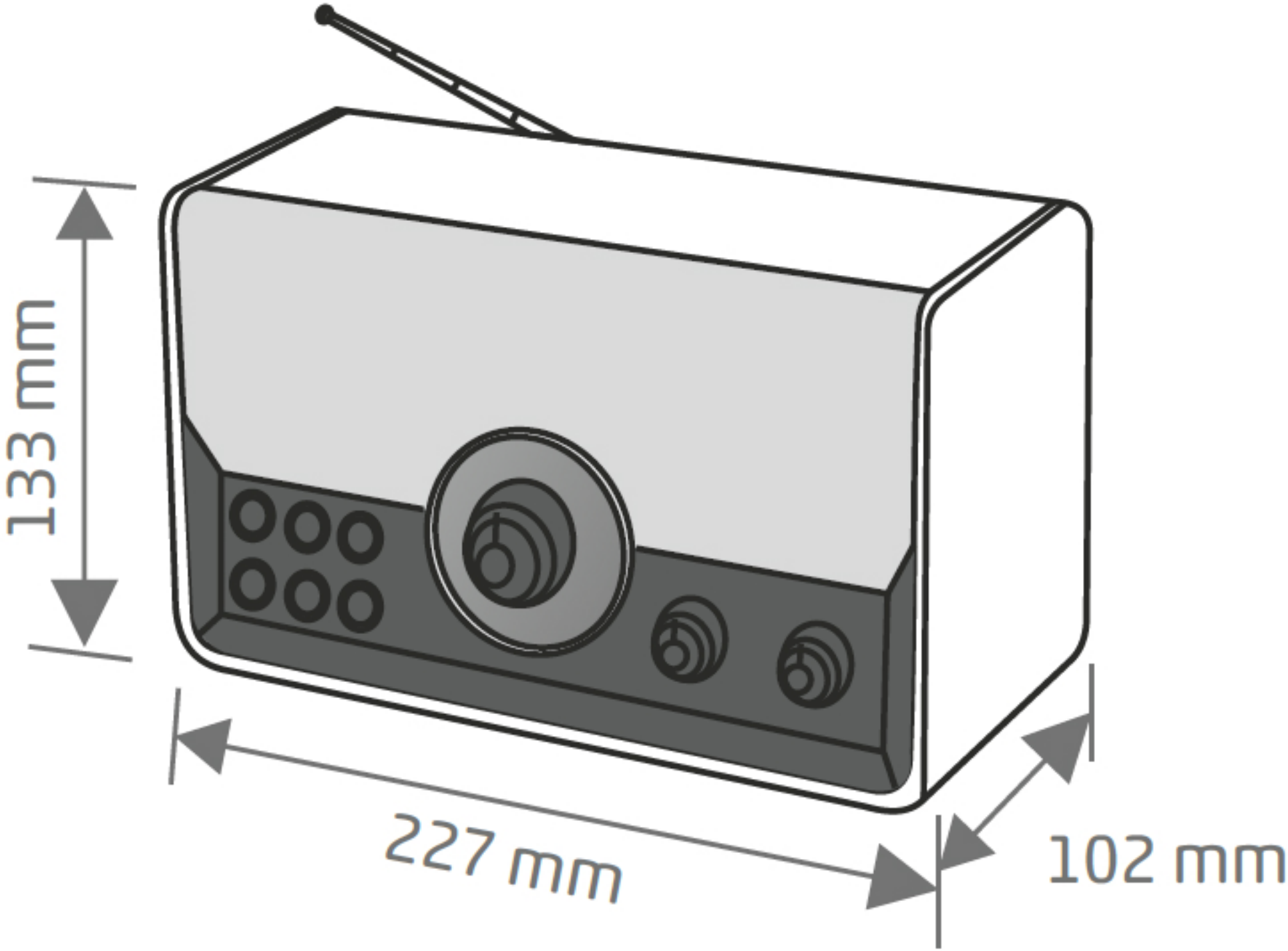
133 mm
227 mm
102 mm