SAL
SOMOGYI AUDIO LINE

FMBT 1000

instruction manual
eredeti használati utasítás
návod na použitie
manual de utilizare
uputstvo za upotrebu
návod k použití
uputa za uporabu

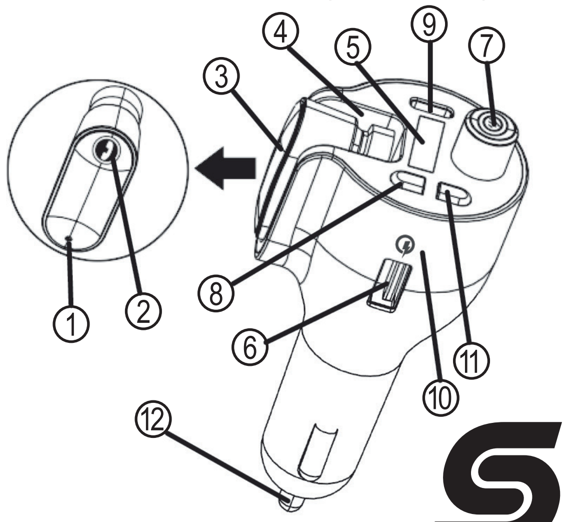

SOMOGYI ELEKTRONIC®
since 1981

	EN	H	SK
	STRUCTURE (Figure 1.)	FELÉPÍTÉS (1. ábra)	ŠTRUKTÚRA (1. obrázok)
1.	LED indicator	LED jelző	LED kontrolka
2.	call button	hívás gomb	tlačidlo volania
3.	earphone	fülhallgató	slúchadlá
4.	earphone charger	fülhallgató töltő	nabíjačka slúchadiel
5.	display	kijelző	displej
6.	QC3.0 socket	QC3.0 aljzat	QC3.0 zásuvka
7.	volume / frequency / play / pause / answer incoming call / hang up call / x2 re-dial call number	hangerő / frekvencia / lejátszás / szünet / hívás fogadás / hívás vége / x2 újra hívás	Hlasitosť / frekvencia / prehrávanie / pauza / prijatie hovoru / ukončenie hovoru / x 2 opätovné volanie
8.	scroll	léptetés	krokovanie
9.	USB-C socket	USB-C aljzat	USB-C zásuvka
10.	built-in FM transmitter	beépített FM modulátor	zabudovaný FM modulátor
11.	scroll	léptetés	krokovanie
12.	12/24V plug	12/24V dugó	12/24V vidlica

	RO	SRB-MNE
	STRUCTURĂ (fig. 1.)	SASTAVNI DELOVI (1. skica)
1.	indicator LED	LED indikator
2.	buton apelare	taster za poziv
3.	cască	slušalica
4.	încărcător cască	punjač slušalice
5.	ecran	displej
6.	soclu QC3.0	QC3.0 utičnica
7.	volum / frecvență / redare / pauză / preluare apel / încheiere apel / x2 reapelare	jačina zvuka / frekvencija / reprodukcija / pauza / prijem poziva / kraj razgovora / x2 poziv
8.	pas	korak
9.	soclu USB-C	USB-C utičnica
10.	modulator FM integrat	ugrađeni FM modulator
11.	pas	korak
12.	mufă 12/24V	utikač 12/24V

EN BT EARPHONE WITH CAR CHARGER

IMPORTANT SAFETY INSTRUCTIONS
READ THE INSTRUCTION MANUAL CAREFULLY BEFORE USE AND RETAIN IT FOR LATER REFERENCE!

WARNINGS

- Before using the product for the first time, please read the instructions for use below and retain them for later reference. The original instructions were written in the Hungarian language.
- This appliance may only be used by persons with impaired physical, sensory or mental capabilities, or lacking in experience or knowledge, as well as children from the age of 8, if they are under supervision or have been given instruction concerning use of the appliance and they have understood the hazards associated with use. Children should not be allowed to play with the unit. Children may only clean or perform user maintenance on the appliance under supervision. After unpacking the unit, confirm that it has not been damaged during transit. Keep the packaging away from children if it contains plastic bags or other potentially hazardous components.
- Observe the parameters of the device to be charged and check the manufacturer's instructions written in its instruction manual. Do not use with a device, which's manufacturer requires otherwise.• Do not connect the device to the charger when starting and stopping the engine.• Remove it from the vehicle socket when not in use.• Poor radio reception or a short antenna may interfere with operation. • Position it so that it does not obstruct safe driving.• To avoid the risk of accidents, do not make any adjustments while driving.• Protect it from dust, humidity, liquids, heat, dampness, frost, shock and direct thermal radiation or sunshine! Use only indoor, in dry circumstances.• Make sure that no foreign objects can get through the openings.• There may be differences between the different audio files, due to their different parameters of volume and sound quality • Speakers contain magnets, so do not place such objects near them which are sensitive to magnetic field (e.g.: credit card, cassette, compass …) • Improper installation or improper handling invalidates the warranty. • If the product has reached the end of its service life, it is classified as hazardous waste together with its battery. Handle in accordance with local regulations. • Somogyi Elektronic Ltd. certifies that this radio-equipment conforms to 2014/53/EU directive. Full text of EU Declaration of Conformity is available at the following address: somogyi@somogyi.hu • Due to continuous improvements the design and specifications may change without any prior notice. The actual instruction manual can be downloaded from www.somogyi.hu website.• We don't take the responsibility for printing errors and apologize if there's any.

The product is not a toy. Keep out of reach of children.

To prevent possible hearing damage, do not listen at high volume levels for long periods.

DISPOSAL

Waste equipment must be collected and disposed separately from household waste because it may contain components hazardous to the environment or health. Used or waste equipment may be dropped off free of charge at the point of sale, or at any distributor which sells equipment of identical nature and function. Dispose of the product at a facility specializing in the collection of electronic waste. By doing so, you will protect the environment as well as the health of others and yourself. If you have any questions, contact the local waste management organization. We shall undertake the tasks pertinent to the manufacturer as prescribed in the relevant regulations and shall bear any associated costs arising.

DISPOSING OF ALKALINE AND RECHARGEABLE BATTERIES
Batteries, whether alkaline or rechargeable, must not be handled together with regular household waste. It is the legal obligation of the product's user to dispose of batteries at a nearby collection center or at a retail shop. This ensures that the batteries are ultimately neutralized in an environment-friendly way.

ALWAYS ON HAND, IDEAL FOR PRIVATE CONVERSATION WHEN THERE ARE MANY PASSENGERS; YOU CAN TAKE THE EARPHONE WITH YOU WHILE SHOPPING
• 5in1: earphone + USB-C fast charger + QC3.0 USB fast charger + FM transmitter + battery voltmeter • Listen to music and make phone calls on the car radio or on the earphone • Comfortable, in-ear earphone, which can be used in both ears • Built-in microphone • Wireless BT connection • Automatic charging in the magnetic dock • Automatic reconnection • Telephone conversation without touching the phone • Answer or reject incoming calls, re-dialing call number • Skip to next track, remote control the music player • Voice announcement of Caller ID (English) • Expected charging / operating time: ~1 hour / ~4 hours • USB-C fast charger: 3,0 A max. • USB QC3.0 fast charger: 3,0 A max. • Measures the vehicle battery voltage • You can check the condition of the car battery • Can be used in 12/24 V vehicles

INSTALLATION
1. Connect the device to the 12/24V cigarette lighter socket of the vehicle so that you can easily lift the earphone out of place and the display is clearly visible. After insertion, do not try to turn the plug in the socket! If necessary, pull it out and turn it to the correct position, then plug it in again until it stops.
2. Turn on the car radio, and then search for an FM frequency where you cannot hear a radio program, only a steady whisper. Use manual fine-tuning instead of automatic tuning! Record this "blank" frequency on a storage location, such as the last one. You will need to select this serial number on the car sound system later if you want to listen to the BT-FM transmitter.
3. Set the same frequency on the unit as follows. Hold down the multifunction rotary knob for ~2 seconds, then after the current frequency flashes, turn the knob to move the frequency until you see the desired value. Noise from the speakers is eliminated. After a few seconds, it automatically exits the setting mode and the selected value is stored.
4. The display briefly shows the voltage of the vehicle battery after plugging in the device, followed by **BT** caption and the current frequency.
5. **BT** indication flashes on the display until it is connected to the phone. After that, the frequency display is continuous.
6. Unplug the device to turn it off.

WIRELESS BT CONNECTION
The device can be paired with other equipment which is communicating by BT protocol within a range of 10 meters. After that, music which is played by mobile phone. You can hear the phone conversation amplified on the car speakers. When the **BT** indicator flashes, search for nearby BT devices, including this unit, as described in the instruction manual of the device to be paired. Connect the two devices to each other, after which the **BT** indication disappears and the PAIRED voice announcement sounds on the car speakers. The display shows the frequency.
• Next time, the two devices will recognize each other and connect automatically.• A BT-FM transmitter can be paired with one BT device at the same time. • If the phone asks for a password, enter "0000" or "1234"• The current range depends on the other device and the environmental conditions. • The compatibility of the BT function and the product depends on the mobile phone, so its operation cannot be guaranteed in all cases.

WIRELESS MUSIC PLAYBACK
If you start the music player on the paired phone, you can listen to the songs in good quality through the car radio speakers. You can control the phone from the device by briefly pressing the buttons. Use the up / down buttons to fast forward or rewind tracks, and the multifunction volume button to pause or resume playback.
• It is not recommended to set the rotary knob to a maximum volume higher than 4/5 (V00… V30). Too high level can cause distorted sounding, while a low level results in more noise. The correct setting depends on the car radio and the quality of the audio, its recorded volume, and the compression program used to create it. The volume is also affected by the car radio settings.
• To manage tracks properly, you usually need to create a playlist in the music player application. Otherwise, the scroll buttons may work differently.

MAKE PHONE CALLS, ANSWER INCOMING CALLS
When you receive a call, the number is heard in English, depending on the service provider and device settings, and then a ringtone is played. This can be heard from the car speakers when the car radio is tuned to a previously recorded frequency - for example, because you are listening to music from your phone. If you are listening to a radio program while the phone is ringing, switch the radio to the previously selected storage location, the pre-recorded frequency.
You can answer the incoming call by briefly pressing the rotary knob. You can hang up the conversation by pressing another button. Pressing the key twice calls back the last phone number. Try speaking in the direction of the microphone next to the rotary knob. You can hear your partner through the car speakers. If music does not resume when you have finished talking, press the rotary knob.
Make a call: make a call with your phone and listen to it through the car speakers, hang it up with the BT-FM transmitter button
Call back: double-pressing the rotary knob dials the last number in the call list (depending on the phone settings, it may be necessary to operate the phone, e.g. if there are 2 SIM cards)
Answer incoming call: press the rotary knob and you can answer the call without touching the phone
Hang up call: during a call, press the rotary knob
Reject incoming call: during ringing, press the rotary knob for ~2 seconds and the caller will hear a busy signal
• Keep in mind that driving noise, an open window, and a ventilating fan can impair the intelligibility of your voice with the other party.• Speak in the direction of the microphone.

USE OF THE BT EARPHONE
This earphone features the latest BT5.0 technology. With low power consumption, you can use the mono earphone built into the microphone. It can be paired with other devices that communicate using the BT protocol. You can then listen to music played on your mobile phone, or make a phone call or answer an incoming call without touching your phone. To get started, you first need to pair the earphone with the mobile phone.
When the earphone is in the charger, the earphone is BT paired with the BT-FM transmitter, while the pairing of the earphone happens at the same time. When you listen to music and lift up the earphone, the car speakers are muted and the program resumes immediately on the auto-on earphone. The same thing happens when you pick up the earphone during a hands-free phone conversation. If you do not answer a call by pressing the scroll key when you receive a call, you can do so automatically by lifting up the earphone. You can forward a call received on one device to another one and back by picking up and replacing the earphone. For example, you can hang up a call answered on the earphone with the rotary knob after you have put it back in the charger. If you turn off the earphone, the music or conversation resumes through the speakers.
The earphone can be paired and used with a phone independently, without the BT-FM transmitter. You can take it with you from the car while shopping. If the transmitter is de-energized or out of range of the switched on earphone, the earphone will only work if it is paired with the phone. The earphone that are not paired neither with the transmitter or the phone, flashes in red/blue color. After pairing, slow blue blinking is visible. It will turn off after a few minutes if pairing does not occur.
How the single button of the earphone works:
holding pressed (3s): switch on/off
brief press: answer an incoming call or hang up, music playback pause or resume
two brief presses: skip to next track, if you are listening to music
holding pressed (2s to one beep): reject a call or activate voice assistant during ringing
picking up from the charger while ringing: answer the incoming call
Whit the transmitter turned off, to pair the standalone earphone, turn it on and off while the phone is in pairing mode. Or enable the offered functions (call, voice, input device) in the already paired FM transmitter profile. Switching on and off, pairing and successful completion are indicated by voice messages: „POWER ON", „POWER OFF", „PAIRING", „PAIRED".
• If you carry it in your pocket when it is turned off, turn it on when you receive a call.
• Caller ID announcement is available depending on the mobile service provider.
• The availability of voice assistant also depends on the phone type, setting and geographical area.
• When you return to range or after you turn it on, it will automatically reconnect to a previously paired and properly connected device if it is turned on nearby.
• If the BT connection is not established, it will turn off after ~3 minutes with a beep ("POWER OFF").
• The volume and sound quality are affected by adjusting the volume and tone of the external source. It is recommended that you install an equalizer app on your mobile device and customize the sound to your taste.
• An earphone can be paired with a BT device at the same time.
• The nominal range is 10 meters, ideally, in an open space, in the absence of foreign objects or persons, for non-moving devices. This is affected by the characteristics of the connected devices and the environment (e.g. walls, human bodies, other electrical devices…).
• If you move away from the connected device, the connection will be lost. When you return to your vicinity again, it will automatically reconnect. If music playback does not resume, press on the earphone or the rotary knob. If you have a connection problem, turn the earphone or BT on your phone on and off.
• At higher volumes or in cold weather, the battery life will be shorter.
• Abnormal operation or noise may be caused by nearby radio frequency devices, this does not indicate a malfunction of the device.
• In some cases, the BT function may be limited due to the unique features of your phone. If your phone has special applications (such as voice control), your device may respond differently to earphone instructions.
• The earphone button may activate individual functions in your phone depending on its status.

AUTOMATIC BATTERY CHARGING
The built-in battery must be charged before first use. Place the earphone in the magnetic dock of the charger. Charging begins, indicated by a steady red light. If you do not see the red light on the earphone, adjust it in the charger. When charging is complete, it will turn off.
Expected durations: charging the earphone: ~1 hour • operating time: ~4 hours
• The current charge of the earphone removed from the charger is shown in the BT menu of your phone. The phone displays a warning message when it is low (10% charge - if this is not disabled on the phone).
• Towards the end of the operating time, the earphone beeps red and then turns off after the "POWER OFF" beep.
• The available operating time also depends on the set volume, the operating mode used and the ambient temperature. The test was performed at medium volume and room temperature.
• Start charging if the volume decreases, the sound quality deteriorates, or the connection is lost.
• Thanks to its design, it can be worn in either the right or left ear. Adjust the silicone ring so that it does not fall out of your ears while moving.
• It is recommended to place the phone on the same side for a stable connection. The human body can also interfere with reception.
• Leaving a charged earphone in the charger automatically switches to charging if the battery capacity decreases due to self-discharge.
• Charge monthly when not in use to reach a longer lifespan.
• The built-in battery cannot be removed by the user. When the device has reached the end of its working life, the device and its battery become hazardous waste. Handle in accordance with local regulations. Keep the battery out of the reach of children. It must not be opened, thrown into a fire or short-circuited. Danger of explosion! If liquid has leaked from the built-in battery, wear protective gloves and clean with a dry cloth.

USB QC3.0 AND USB-C CHARGER OUTPUTS
The side USB socket provides high-current fast charging. The fastest charging speed is when your phone is QC3.0 (fast charging standard) compatible and you use use the appropriate charging cable. If the charging cable has a lower load capacity, the charging time will increase.
The second USB-C fast charging socket is at the top, typically when using a USB-C / C cable. Two external devices can be charged with high current at the same time.
• Observe the parameters of the device to be charged and check the manufacturer's instructions written in its instruction manual. Do not use with a device, which's manufacturer requires otherwise.
• When charging is complete, disconnect the charging cables.
• Built-in protection: against short circuit, overload and overheating. In case of a fault, the charger switches off. Unplug the faulty charging cable and it restarts.

BUILT-IN BATTERY VOLTMETER
After plugging in, the display will first show the voltage of the cigarette lighter socket. Shows the vehicle battery voltage (e.g. 12.0 volts) with the engine stopped. Based on this, the battery charge level and the degree of wear can be estimated. Ideally, this value is above **12 V**. If the vehicle's generator or electrical system is defective, or the battery is old, the value will be lower. In a cold or unused car for a long time, the voltage may drop faster, making it impossible to start the vehicle. In this case, it is advisable to start the engine from time to time for 15-20 minutes to prevent complete discharge. Start the engine and the instrument should show a value around **14,4 V**. At significantly lower values, the generator will not charge the battery properly, and higher values may overcharge. If you switch on the consumers (radio, lighting, wipers, heating…), the voltage value may change only slightly. An old, worn-out battery cannot be charged properly.
• The voltmeter can increase operational safety • Check the condition of the car battery before starting• heck the charge with the engine running • Prevent starting difficulties in winter or when not in use for a long time• See if your old battery is worn out and needs to be replaced

CLEANING, MAINTENANCE
Keep cigarette lighter, the USB sockets and plugs clean and dry for perfect contact. Use a soft, dry cloth. Do not use cleaning agents. Do not spill liquid on or inside the device. It does not require special maintenance, in case of abnormalities turn it off and contact a specialist.

H BT FÜLHALLGATÓ AUTÓS TÖLTŐVEL

FONTOS BIZTONSÁGI UTASÍTÁSOK
OLVASSA EL FIGYELMESEN ÉS ŐRIZZE MEG A KÉSŐBBI FELHASZNÁLÁSHOZ!

FIGYELMEZTETÉSEK

- A termék használatba vétele előtt, kérjük olvassa el az alábbi használati utasítást és őrizze is meg. Az eredeti leírás magyar nyelven készült.
- Ezt a készüléket azok a személyek, akik csökkent fizikai, érzékelési vagy szellemi képességekkel rendelkeznek, vagy akiknek a tapasztalata és a tudása hiányzik, továbbá gyermekek 8 éves kortól csak abban az esetben használhatják, ha az felügyelet mellett történik, vagy a készülék használatára vonatkozó útmutatást kapnak, és megértik a biztonságos használatból eredő veszélyeket. Gyermekek nem játszhatnak a készülékkel. Gyermekek kizárólag felügyelet mellett végezhetik a készülék tisztítását vagy felhasználói karbantartását. Kicsomagolás után győződjön meg róla, hogy a készülék nem sérült meg a szállítás során. Tartsa távol a gyermekeket a csomagolástól, ha az zacskót vagy más veszélyt jelentő összetevőt tartalmaz!
- Vegye figyelembe a töltendő készülék paramétereit és ellenőrizze annak használati utasításában a gyártó előírásait! Ne alkalmazza olyan készülékhez, amely gyártója mást ír elő! • A motor indítása és leállítása közben ne legyen a töltőhöz készülék csatlakoztatva! • Használaton kívül távolítsa el a jármű csatlakozó aljzatából! • Gyenge rádióvétel vagy rövid antenna zavart okozhat a működésben. • Úgy helyezze el, hogy ne akadályozza a biztonságos vezetésben! • A balesetveszély elkerülése érdekében ne végezzen beállításokat vezetés közben! • Óvja portól, párától, folyadéktól, nedvességtől, fagytól és ütődéstől, valamint a közvetlen hő- vagy napsugárzástól! Kizárólag száraz, beltéri körülmények között használható! • Ügyeljen rá, hogy a nyílásokon át ne kerüljön bele idegen tárgy! • A különböző audio fájlok hangminősége között különbség lehet azok eltérő paramétereitől adódóan.• A hangsugárzók mágneseket tartalmaznak, ezért ne helyezze közelükbe az erre érzékeny tárgyakat (pl. hitelkártya, magnókazetta, iránytű…) • A nem rendeltetésszerű üzembe helyezés vagy szakszerűtlen kezelés a jótállás megszűnését vonja maga után.• Ha a termék élettartama lejárt, veszélyes hulladéknak minősül akkumulátorával együtt. A helyi előírásoknak megfelelően kezelendő.• A Somogyi Elektronic Kft. igazolja, hogy a rádió-berendezés megfelel a 2014/53/EU irányelvnek. Az EU Megfelelőségi Nyilatkozat elérhető a következő címen: somogyi@somogyi.hu • A folyamatos továbbfejlesztések miatt műszaki adat és a design előzetes bejelentés nélkül is változhat. Az aktuális használati utasítás letölthető a www.somogyi.hu weboldalról. • Az esetleges nyomdahibákért felelősséget nem vállalunk, és elnézést kérünk.

A termék nem játék, gyermek kezébe ne kerüljön!

A halláskárosodás megelőzése érdekében ne hallgassa nagy hangerőn sokszor a fülhallgatót!

ÁRTALMATLANÍTÁS

A hulladékká vált berendezést elkülönítetten gyűjtse, ne dobja a háztartási hulladékba, mert az a környezetre vagy az emberi egészségre veszélyes összetevőket is tartalmazhat! A használt vagy hulladékká vált berendezés térítésmentesen átadható a forgalmazás helyén, illetve valamennyi forgalmazónál, amely a berendezéssel jellegében és funkciójában azonos berendezést értékesít. Elhelyezheti elektronikai hulladék átvételére szakosodott hulladékgyűjtő helyen is. Ezzel Ön védi a környezetet, embertársai és a saját egészségét. Kérdés esetén keresse a helyi hulladékkezelő szervezetet. A vonatkozó jogszabályban előírt, a gyártóra vonatkozó feladatokat vállaljuk, az azokkal kapcsolatban felmerülő költségeket viseljük. Tájékoztatás a hulladékkezelésről: www.somogyi.hu

AZ ELEMEK, AKKUK ÁRTALMATLANÍTÁSA
Az elemeket / akkukat nem szabad a normál háztartási hulladékkal együtt kezelni. A felhasználó törvényi kötelezettsége, hogy a használt, lemerült elemeket / akkukat lakóhelye gyűjtőhelyén, vagy a kereskedelemben leadja. Így biztosítható, hogy az elemek / akkuk környezetkímélő módon legyenek ártalmatlanítva.

MINDIG KÉZNÉL VAN, IDEÁLIS PRIVÁT BESZÉLGETÉSHEZ UTASOK ESETÉN; A FÜLHALLGATÓT MAGÁVAL VIHETI, AMÍG BEVÁSÁROL
• 5in1: headset + USB-C gyorstöltő + QC3.0 USB gyorstöltő + FM modulátor + akkumulátor Voltmérő • Zene hallgatás és telefonálás az autórádión vagy a fülhallgatón • Kényelmesen, bármely fülben viselhető headset • Beépített mikrofon • Vezeték nélküli BT kapcsolat • Automatikus töltés a mágneses dokkolóban • Automatikus újracsatlakozás • Telefonbeszélgetés a telefon érintése nélkül • Hívásfogadás, elutasítás, hívószám tárcsázása • Műsorszámok léptetése, zenelejátszó távvezérlése • Hívószám hangbemondása (angol) • Várható töltési / működési idő: ~1 óra / ~4 óra • USB-C gyorstöltő: 3,0A max. • USB QC3.0 gyorstöltő: 3,0A max. • Méri a jármű akkumulátorának feszültségét • Ellenőrizheti az autó-akkumulátor állapotát • 12/24V járművekben használható

ÜZEMBE HELYEZÉS
1. Csatlakoztassa a jármű 12/24V szivargyújtó aljzatába a készüléket úgy, hogy a fülhallgatót könnyen ki tudja emelni a helyéről és a kijelző jól látható legyen. Behelyezés után már ne próbálja meg forgatni a dugót az aljzatban! Szükség esetén húzza ki és elforgatva állítsa a megfelelő pozícióba, majd dugja ismételten ütközésig az aljzatba.
2. Kapcsolja be az autórádiót, majd keressen rajta egy olyan FM frekvenciát, ahol nem hallható rádióműsor, csak egyenletes súgást hall. Ne az automatikus hangolást, hanem a kézi finomhangolást alkalmazza! Ezt az „üres" frekvenciát rögzítse egy tárhelyre, például az utolsóhoz. A későbbiekben ezt a sorszámot kell kiválasztania az autórádión, ha a BT-FM modulátort akarja hallgatni.
3. Állítsa be ugyanezt a frekvenciát a készüléken, az alábbi módon. Tartsa nyomva ~2 másodpercig a multifunkciós forgatógombot, majd az aktuális frekvencia villogását követően a gomb forgatásával léptesse a frekvenciát, amíg a kívánt értéket nem látja. A hangszórókból hallható zaj megszűnik. Néhány másodperc múlva automatikusan kilép a beállítás módból, és a kiválasztott érték tárolódik.
4. A kijelzőn a készülék bedugását követően rövid ideig a jármű akkumulátorának feszültsége jelenik meg, majd a **BT** felirat, illetve az aktuális frekvencia.
5. A **BT** jelzés villog a kijelzőn, amíg a telefonnal való csatlakoztatás meg nem történik. Utána a frekvencia kijelzés folyamatos.
6. A készüléket ki kell húzni az aljzatból a kikapcsolásához.

A VEZETÉK NÉLKÜLI BT KAPCSOLAT
A készülék párosítható BT protokollal rendelkező más eszközökkel, maximum 10 méter hatótávolságon belül. Ezt követően az autórádió hangszóróin keresztül hallgatható a mobiltelefonon lejátszott zene. A telefonbeszélgetést is az autó hangszóróin hallgathatja. Amikor a **BT** jelzés villog, a párosítandó készülék használati utasításában szereplő módon keresse meg a közelben található BT eszközöket, közöttük ezt a készüléket. Csatlakoztassa egymással a két eszközt, amelyet követően a **BT** jelzés eltűnik és a **PAIRED** hangbemondás hallható az autó hangszóróin. A kijelzőn a frekvencia látható.
• A következő alkalommal már felismeri egymást a két eszköz és automatikusan csatlakoznak egymáshoz. • Egy BT-FM modulátor egyidejűleg egy BT készülékkel párosítható. • Amennyiben a telefon jelszót kér, ezt adja meg „0000" vagy „1234" • Az aktuális hatótávolság függ a másik készüléktől és a környezeti viszonyoktól. • A BT funkció és a termék kompatibilitása függ a mobiltelefontól, ezért működése nem garantálható minden esetben.

VEZETÉK NÉLKÜLI ZENELEJÁTSZÁS
Ha a párosított telefonon elindítja a zenelejátszót, az autórádió hangszóróin keresztül jó minőségben hallgathatja a dalokat. A készülékről vezérelheti a telefont, a gombokat röviden benyomva. A fel/le gombokkal előre-vissza léptetheti a műsorszámokat, a multifunkciós hangerő gombbal pedig szüneteltetheti, vagy újra indíthatja a lejátszást.
• A forgatógombot nem javasolt 4/5 hangerőnél magasabbra, a maximális hangerőre állítani (V00…V30). A túl magas szint torz hangzást okozhat, míg az alacsony nagyobb zajt eredményez! A megfelelő beállítás függ az autórádiótól és a hanganyag minőségétől, annak rögzített hangerejétől és az elkészítésekor használt tömörítő programtól. A hangerőt befolyásolja az autórádió beállítása is.
• A műsorszámok megfelelő kezelhetőségéhez általában lejátszási listát kell létre hozni a zenelejátszó alkalmazásban. Ellenkező esetben a léptető gombok máshogy funkcionálhatnak.

TELEFON HÍVÁSOK FOGADÁSA, INDÍTÁSA
Hívás beérkezésekor, angol hangbemondással – szolgáltatótól és készülékbeálltástól függően – elhangzik a hívószám, majd csengőhang szólal meg. Ez akkor hallható az autó hangszóróiból, ha az autórádió a korábban rögzített frekvenciára van kapcsolva - például, mert zenét hallgat a telefonjáról. Amennyiben éppen rádióműsort hallgat - a telefon megszólalásakor -, kapcsolja át a rádiót a korábban kijelölt tárhelyre, az előre rögzített frekvenciára.
A hívást fogadhatja a forgatógomb rövid megnyomásával. Újabb gombnyomással befejezheti a beszélgetést. Dupla gombnyomás visszahívja az utolsó telefonszámot. Igyekezzen a forgatógomb mellett található mikrofon irányába beszélni. A partnerét az autó hangszóróin keresztül hallhatja. Ha a beszélhetés befejezése után nem folytatódik a zenelejátszás, nyomja be a forgatógombot.
Hívás kezdeményezése: indítson hívást a telefonjával és azt hallgathatja az autó hangszóróin keresztül, befejezheti a BT-FM modulátor gombjával
Vissza hívás kezdeményezése: a forgatógomb dupla benyomása az utolsó hívószámot tárcsázza a híváslistából (a telefon beállításától függően a telefon kezelése is szükséges lehet, pl. 2db SIM kártya esetén)
Válasz bejövő hívásra: nyomja meg a forgatógombot és a telefon érintése nélkül fogadhatja a hívást
Hívás befejezése: beszélgetés közben nyomja meg a forgatógombot
Bejövő hívás elutasítása: csengetés közben nyomja ~2 másodpercig a forgatógombot és a hívó foglalt jelzést fog hallani
• Tartsa szem előtt, hogy a menetzaj, a nyitott ablak és a szellőző ventilátor ronthatja az ön hangjának érthetőségét a beszélgető partnerénél. • Beszéljen a mikrofon irányába!

A BT FÜLHALLGATÓ HASZNÁLATA
E fülhallgató a legutolsó BT5.0 technológiát tartalmazza. Kis fogyasztás mellett használhatja a mikrofonnal egybe épített monó headset-et. Párosítható a BT protokoll szerint kommunikáló más készülékekkel. Ezt követően hallgatható a mobiltelefonon lejátszott zene, vagy a telefon érintése nélkül lehet telefonhívást fogadni vagy kezdeményezni. A használat megkezdéséhez először párosítani kell a mobiltelefonnal.
Ha a fülhallgató bent van a töltőben, akkor a BT-FM modulátor BT párosításával egyidejűleg a fülhallgató párosítása is megtörténik. Ha zenét hallgat és kiemeli a fülhallgatót, az autó hangszórói elhallgatnak és az automatikusan bekapcsoló fülhallgatón azonnal folytatódik a műsor. Ugyanez történik, ha kihangosított telefonbeszélgetés közben emeli ki a fülhallgatót. Ha a hívás beérkezésekor nem fogadja hívást a forgatógomb benyomásával, megtehet azt automatikusan, a fülhallgató kiemelésével. Az egyik egységen fogadott hívást átirányíthatja a másik eszközre és vissza – a fülhallgató kiemelésével és vissza helyezésével. A fülhallgatón fogadott hívást például befejezheti a forgatógombbal, miután a töltőbe vissza helyezte. Ha kikapcsolja a fülhallgatót, a hangszórókon folytatódik a zene vagy a beszélgetés.
A fülhallgató önállóan, a BT-FM modulátor nélkül is párosítható a telefonnal és attól függetlenül is használható. Magával viheti az autóból, amíg bevásárol. Ha a modulátor nincs feszültség alatt vagy a bekapcsolt fülhallgató hatótávolságon kívül van tőle, akkor a fülhallgató csak akkor működőképes, ha az külön is párosításra kerül a telefonnal. A sem a modulátorhoz, sem a telefonhoz nem párosított fülhallgató piros/kék színnel villog. Párosítás után lassú, kék villogás látható. Néhány perc után kikapcsol, ha a párosítás nem történik meg.
A fülhallgató egyetlen gombjának működése:
nyomva tartás (3s): bekapcsolás vagy kikapcsolás
rövid benyomás: hívás fogadása vagy befejezése, zenelejátszás szüneteltetése vagy folytatása
két rövid benyomás: a következő dalra ugrás, ha zenét hallgat
nyomva tartás (2s egy hangjelzésig): csengetés közben a hívás elutasítása vagy hangasszisztens aktiválása
kiemelése a töltőből csengetés közben: a hívás fogadása
Kikapcsolt modulátor mellett, az önálló fülhallgató párosításához kapcsolja azt ki-be, miközben a telefon párosítási módban van. Vagy a már párosított FM modulátor profilban engedélyezze a felkínált funkciókat (hívás, hang, beviteli eszköz). A be- és kikapcsolást, a párosítást és annak sikeres befejezését hangüzenetek jelzik: „POWER ON", „POWER OFF", „PAIRING", „PAIRED".
• Ha a zsebében magával viszi kikapcsolt helyzetben, kapcsolja be, ha hívása érkezik.
• A hívószám bemondása a mobilszolgáltatótól függően érhető el.
• A hangasszisztens rendelkezésre állása a telefon típusától, beállításától és a földrajzi területtől is függ.
• Vissza térve a hatókörbe vagy bekapcsolása után a korábban már párosított és megfelelően csatlakoztatott készülékhez automatikusan újra csatlakozik, ha az bekapcsolva a közelben található.
• Ha nem jön létre a BT kapcsolat, ~3 perc múlva kikapcsol hangbemondás kíséretében („POWER OFF").
• A hangerőt és a hangminőséget befolyásolja a külső jelforrás hangerő és hangszín beállítása. Javasolt hangszínszabályozó alkalmazást telepíteni a mobilkészülékre és ízlésének megfelelően személyre szabni a hangzást.
• Egy fülhallgató egyidejűleg egy BT készülékkel párosítható.
• A névleges hatótávolság 10 méter ideális esetben, nyitott térben, idegen tárgyak vagy személyek jelenléte nélkül, nem mozgó készülékek esetében. Ezt befolyásolják a csatlakoztatott készülékek és a környezet tulajdonságai (pl. falak, emberi testek, más elektromos készülékek…).
• Ha eltávolodik a csatlakoztatott készüléktől, a kapcsolat megszakad. Ismét a közelébe visszatérve automatikusan újra csatlakozik. Ha nem folytatódik a zenelejátszás, nyomja meg a gombot a fülhallgatón vagy a forgatógombot. Csatlakozási probléma esetén kapcsolja be és ki a fülhallgatót vagy a BT funkciót a telefonon.
• Nagyobb hangerő mellett vagy hidegben rövidebb lesz az akkumulátor üzemideje.
• Rendellenes működést, zajt okozhatnak a közelben működő rádiófrekvenciás készülékek, ez nem utal a készülék meghibásodására!
• Esetenként korlátozottan működhet a BT funkció a telefon egyedi sajátosságainak következtében.
• Ha a telefonon speciális alkalmazások találhatók (pl. hangvezérlés), előfordulhat, hogy készüléke eltérően reagál a fülhallgató utasításaira.
• A fülhallgató gombja egyedi funkciókat indíthat el a telefonon annak állapotától függően.

AZ AKKUMULÁTOR AUTOMATIKUS FELTÖLTÉSE
A beépített akkumulátort fel kell tölteni az első használat előtt. Helyezze a fülhallgatót a töltő mágneses dokkolójába. A töltés megkezdődik, amit folyamatos piros fény jelez. Ha nem látja a piros fényt a fülhallgatón, igazítsa meg a töltőben. A töltés befejezése után ez kialszik.
Várható időtartamok: a fülhallgató feltöltése: ~1 óra • üzemideje: ~4 óra
• A töltőből kiemelt fülhallgató aktuális töltöttsége a telefon BT menüjében látható. A telefon figyelmeztető üzenetet jelenít meg lemerülésekor (10% töltöttség esetén – ha ez nincs tiltva a telefonon).
• Az üzemidő végéhez közeledve a fülhallgató piros fényjelzést ad, majd „POWER OFF" hangbemondást követően kikapcsol.
• Az elérhető üzemidő függ a beállított hangerőtől, a használt üzemmódtól és a környezeti hőmérséklettől is. A tesztet közepes hangerőn és szobahőmérsékleten végeztük.
• Kezdje el tölteni, ha csökken a hangerő, romlik a hangminőség vagy szakadozik a kapcsolat.
• Kialakításának köszönhetően akár a jobb, akár a bal fülben viselhető. A szilikon gyűrűt állítsa olyan pozícióba, hogy ne essen ki a füléből mozgás közben sem.
• Javasolt a telefont is azonos oldalon elhelyezni, a stabil kapcsolat érdekében. Az emberi test is zavarhatja a vételt.
• A feltöltött fülhallgatót a töltőben hagyva automatikusan töltésre vált, ha önkisülés miatt lecsökken az akkumulátor kapacitása.
• Használaton kívül is töltse fel havonta a hosszabb élettartam elérése érdekében!
• A beépített akkumulátor nem távolítható el a felhasználó által. Ha élettartama lejárt, a készülék és akkumulátora veszélyes hulladékká válik. A helyi előírásoknak megfelelően kezelendő. Az akkumulátor gyermek kezébe nem kerülhet! Azt tilos felnyitni, tűzbe dobni, rövidre zárni! Robbanásveszély! Ha a beépített akkumulátorból esetleg kifolyt a folyadék, akkor vegyen fel védőkesztyűt, és száraz ruhával tisztítsa meg!

USB QC3.0 ÉS USB-C TÖLTŐ KIMENETEK
Az oldalsó USB aljzat nagyáramú gyorstöltést biztosít. Akkor a leggyorsabb a töltési sebesség, ha a telefon QC3.0 (gyorstöltési szabvány) kompatibilis és az ehhez megfelelő töltőkábelt alkalmazza.
Ha a töltőkábel kisebb terhelhetőségű, akkor a töltési idő nő!
Felül található a második, USB-C gyorstöltő aljzat, jellemzően USB-C/C kábel alkalmazása esetén. Egyidejűleg két külső eszköz tölthető nagy árammal.
• Vegye figyelembe a töltendő készülékek paramétereit és ellenőrizze azok használati utasításában a gyártó előírásait! Ne alkalmazza olyan készülékhez, amely gyártója mást ír elő!
• A töltés befejezése után, húzza ki a töltő kábeleket!
• Beépített védelem: rövidzár, túlterhelés és túlmelegedés ellen. Rendellenesség esetén a töltő lekapcsol. Húzza ki a hibás töltőkábelt, majd újra indul.

BEÉPÍTETT AKKUMULÁTOR-FESZÜLTSÉG MÉRŐ
A bedugást követően a kijelzőn először a szivargyújtó aljzat feszültsége látható. Álló motornál a jármű akkumulátorának feszültségét mutatja (pl. 12,0 Volt). Ez alapján meg lehet becsülni az akkumulátor töltöttségi szintjét és elhasználódásának fokát. Ideális esetben ez az érték **12 V** feletti. Ha a jármű generátora vagy elektromos rendszere nem megfelelő, esetleg öreg az akkumulátor, akkor az érték alacsonyabb lesz. Hidegben, illetve hosszabb ideig nem használt autónál gyorsabban lecsökkenhet a feszültség, ami lehetetlenné teszi a jármű elindítását. Ilyen esetben célszerű időnként 15-20 percre beindítani a motort, hogy megelőzzük a teljes lemerülést.
Indítsa el a motort és a műszernek **14,4 V** körüli értéket kell mutatnia. Lényegesen kisebb érték esetén a generátor nem tölti megfelelően az akkumulátort, a nagyobb érték pedig túltöltést jelenthet. Ha bekapcsolja a fogyasztókat (rádió, világítás, ablaktörlő, fűtés…) a feszültségérték csak kismértékben változhat. A régi, elhasználódott akkumulátor nem tölthető megfelelően.
• A Voltmérő segítségével növelhető az üzembiztonság • Indítás előtt ellenőrizheti az autó-akkumulátor állapotát • Járó motornál ellenőrizheti a töltést • Megelőzheti az indítási nehézségeket télen vagy hosszabb ideig használaton kívüli járműnél • Láthatja, ha régi akkumulátora elhasználódott és cserére szorul

TISZTÍTÁS, KARBANTARTÁS
Tartsa tisztán és szárazon a cigarettagyújtó és USB aljzatokat és a dugót a tökéletes kontaktus érdekében! Használjon puha, száraz törlőkendőt. Tilos tisztítószereket alkalmazni! Ne kerüljön folyadék a készülékre vagy annak belsejébe! Speciális karbantartást nem igényel, rendellenesség esetén kapcsolja ki és forduljon szakemberhez!

SK BT SLÚCHADLÁ S NABÍJAČKOU DO AUTA

DÔLEŽITÉ BEZPEČNOSTNÉ UPOZORNENIA
POZORNE SI PREČÍTAJTE TENTO NÁVOD NA OBSLUHU A USCHOVAJTE HO PRE BUDÚCE POUŽITIE!

UPOZORNENIA

- Pred použitím si pozorne prečítajte tento návod na použitie a uschovajte ho. Tento návod je preklad originálneho návodu.
- Spotrebič nie je určený na používanie osobami so zníženými fyzickými, zmyslovými alebo mentálnymi schopnosťami, alebo s nedostatkom skúseností a vedomostí, vrátane detí od 8 rokov, používať ho môžu len pokiaľ im osoba zodpovedá za ich bezpečnosť, poskytuje dohľad alebo ich poučí o používaní spotrebiča a pochopia nebezpečenstvá pri používaní výrobku. Deti by mali byť pod dohľadom, aby sa so spotrebičom nehrali. Čistenie alebo údržbu výrobku môžu vykonať deti len pod dohľadom. Po rozbalení výrobku skontrolujte, či sa výrobok počas prepravy nepoškodil. Nedávajte deťom balenie výrobku, keď obsahuje sáčok alebo iný nebezpečný komponent!
- Berte do úvahy parametre prístroja, ktorý chcete nabíjať! Skontrolujte návod na použitie zariadenia, ktorý chcete nabíjať! Nepoužívajte pri takých zariadeniach, ktorých výrobca odporúča v návode iný postup nabíjania! • Počas štartovania a vypnutia motora odpojte zariadenia z nabíjačky! • Keď prístroj nepoužívate, odpojte od pripojovacej zásuvky vozidla! • Slabý príjem alebo krátka anténa môže spôsobiť poruchu v prevádzke.• Prístroj umiestnite tak, aby neprekážal pri bezpečnom riadení vozidla! • V záujme vyhnúť sa nebezpečenstva nehody nevykonávajte nastavovanie prístroja počas riadenia vozidla! • Chráňte pred prachom, parou, tekutinou, vlhkosťou, mrazom, nárazom, pred priamym slnečným a tepelným žiarením! Len na vnútorné použitie! • Dbajte na to, aby sa cez otvory nedostal do prístroja cudzí predmet! • Hlasitosť a kvalita rôznych audio súborov môže byť rozdielna kvôli ich rozdielnych parametrov. • Reproduktory obsahujú magnety, preto do ich blízkosti nedávajte na to citlivé predmety (napr. platobné karty, magnetofónové pásky, kompas ...) • Záruka sa nevzťahuje na chyby zapríčinené nesprávnym, neodborným použitím. • Po uplynutí jeho životnosti prístroj sa stane nebezpečným odpadom. Postupujte podľa miestnych predpisov. • Somogyi Elektronic Slovensko s.r.o potvrdzuje, že rádioprijímač je v súlade so smernicou 2014/53/EU. Celý text vyhlásenia o zhode EU je dostupný na adrese: somogyislovensko@somogyi.sk • Výrobca si vyhradzuje právo zmeniť technické parametre a dizajn výrobku kedykoľvek bez predchádzajúceho upozornenia. Aktuálny návod na použitie si môžete stiahnuť z webovej stránky www.somogyi.sk. • Za prípadné chyby v tlači nezodpovedáme a ospravedlňujeme sa za ne.

Výrobok nie je hračka, nepatrí do rúk deťom!

Počúvanie zariadenia pri vysokej hlasitosti počas dlhšiu neprerušenú dobu môže viesť k trvalému poškodeniu sluchu!

ZNEHODNOCOVANIE

Výrobok nevyhadzujte do bežného domového odpadu, separujte oddelene, lebo môže obsahovať súčiastky nebezpečné na životné prostredie alebo aj na ľudské zdravie! Za účelom správnej likvidácie výrobku odovzdajte ho na mieste predaja, kde bude prijatý zdarma, respektíve u predajcu, ktorý predáva identický výrobok vzhľadom na jeho ráz a funkciu. Výrobok môžete odovzdať aj miestnej organizácii zaoberajúcej sa likvidáciou elektroodbadu. Tým chránite životné prostredie, ľudské a teda aj vlastné zdravie. Prípadné otázky Vám zodpovie Váš predajca alebo miestna organizácia zaoberajúca sa likvidáciou elektroodpadu.

ZNEHODNOCOVANIE BATÉRIÍ A AKUMULÁTOROV
Batérie / akumulátory nesmiete vyhodiť do komunálneho odpadu. Užívateľ je povinný odovzdať použite batérie / akumulátory do zberu pre elektrický odpad v mieste bydliska alebo v obchodoch. Touto činnosťou chránite životné prostredie, zdravie ľudí okolo Vás a Vaše zdravie.

BUDETE ICH MAŤ PORUKE VŽDY, IDEÁLNE NA SÚKROMNÝ ROZHOVOR V PRÍTOMNOSTI PASAŽIEROV; ZOBERTE SI ICH SO SEBOU AJ NA NÁKUPY
● 5in1: headset + USB-C rýchlonabíjačka + QC3.0 USB rýchlonabíjačka+ FM modulátor + Voltmeter akumulátora ● Počúvanie hudby a telefonovanie cez autorádio alebo slúchadlá ● Headset môžete pohodlne nosiť v ktoromkoľvek uchu ● Zabudovaný mikrofón ● Bezdrôtové BT spojenie ● Automatické nabíjanie v magnetickej dokovacej stanici ● Automatické opätovné pripojenie ● Telefonický hovor bez dotknutia sa telefónu ● Príjem, odmietnutie hovoru a opätovné volanie volajúceho ● Krokovanie skladieb, diaľkové ovládanie prehrávača hudby ● Zvukové hlásenie volajúceho čísla (v anglickom jazyku) ● Predpokladaný čas nabíjania / prevádzky: ~1 h / ~4 h ● USB-C rýchlonabíjačka: 3,0A max. ● USB QC3.0 rýchlonabíjačka: 3,0A max. ● Meria napätie akumulátora vozidla ● Môžete skontrolovať stav akumulátora vozidla ● Použitie v 12-24 V vozidlách

UVEDENIE DO PREVÁDZKY
1. Prístroj pripojte do 12 alebo 24 V zásuvky autozapaľovača tak, aby ste slúchadlá mohli jednoducho vytiahnuť zo svojho miesta a aby displej dobre videli. Po pripojení už neskúšajte otáčať vidlicu v zásuvke! V prípade potreby vytiahnite a otočte do správnej pozície, potom pripojte opäť do zásuvky.
2. Zapnite autorádio a nastavte na ňom voľnú FM frekvenciu, kde nie je vysielanie, len slabý šum. Nepoužívajte automatické ladenie, voľnú frekvenciu vyhľadávajte manuálnym ladením! Túto „voľnú" frekvenciu uložte do pamäte autorádia, napríklad k poslednej stanici. . Pri ďalšom používaní BT - FM modulátora vždy zvoľte túto predvoľbu frekvencie.
3. Na FM modulátore nastavte rovnakú frekvenciu podľa ďalšieho opisu. Podržte stlačené ~2 sekundy multifunkčné tlačidlo, keď začne blikať aktuálna frekvencia, otáčaním tlačidla krokujte frekvenciu, kým nevidíte želanú hodnotu. Šum z reproduktorov sa stíši. O niekoľko sekúnd automaticky vystúpi z režimu nastavenia a zvolená hodnota sa uloží.
4. Po pripojení na displeji sa na krátky čas zobrazí napätie akumulátora vozidla, potom nápis **BT**, resp. aktuálna frekvencia.
5. Na displeji označenie **BT** bliká, kým sa nepripojí k telefónu. Potom zobrazenie frekvencie bude priebežné.
6. Pre vypnutie prístroj treba vytiahnuť zo zásuvky.

BEZDRÔTOVÉ BT SPOJENIE
Prístroj sa môže spojiť s inými zariadeniami, ktoré komunikujú podľa protokolu BT, v dosahu max. 10 metrov. Potom môžete počúvať cez reproduktory autorádia hudbu z mobilného telefónu. Cez reproduktory autorádia môžete počúvať aj telefonický hovor. Keď označenie **BT** bliká, podľa návodu na použite spárovaného prístroja vyhľadajte zariadenia s BT v blízkosti, medzi nimi aj toto zariadenie. Spojte tieto dva prístroje, potom označenie **BT** zmizne a počujete zvukové hlásenie **PAIRED** cez reproduktory autorádia. Na displeji sa zobrazí frekvencia.
• Pri ďalšej príležitosti, keď sú spárované prístroje v dosahu, sa automaticky spoja. • Jeden BT - FM modulátor je možné spárovať s jedným zariadením s BT. • V prípade, že mobilné zariadenie vyžaduje tajný kód, zadajte heslo „0000" alebo „1234". • Aktuálny dosah závisí od druhého zariadenia a aj od podmienok prostredia. • BT funkcia a kompatibilita výrobku závisí od mobilného telefónu, preto nemôžeme garantovať jeho prevádzku v každom prípade.

BEZDRÔTOVÉ PREHRÁVANIE HUDBY
Keď na spárovanom telefóne spustíte prehrávač hudby, cez autoreproduktory môžete počúvať hudbu v dobrej kvalite. Z prístroja môžete ovládať telefón, krátkym stlačením tlačidiel. Pomocou tlačidiel hore/dole môžete krokovať skladby dopredu a dozadu, multifunkčným tlačidlom hlasitosti môžete prerušiť alebo znovu spustiť prehrávanie.
• Neodporúča sa otočný spínač nastaviť hlasitosť vyššie ako 4/5, na maximálnu hlasitosť (V00…V30). Príliš vysoká úroveň spôsobuje skreslený zvuk, nízka úroveň môže spôsobiť väčší šum! Vhodné nastavenie závisí od autorádia a kvality zvukového záznamu, od jeho hlasitosti a komprimovacieho programu. Hlasitosť ovplyvňuje aj nastavenie autorádia.
• Pre správne ovládanie skladieb obyčajne treba vytvoriť zoznam prehrávania v aplikácii prehrávača hudby. V opačnom prípade krokovacie tlačidlá môžu fungovať inak.

PRIJATIE TELEFONICKÉHO HOVORU, VOLANIE

Keď máte telefonický hovor, tak telefónne číslo volajúceho ohlási zvukové hlásenie v anglickom jazyku – podľa poskytovateľa služby a nastavenia prístroja, potom sa ozve zvonenie. Zvonenie počujete z autoreproduktorov, keď autorádio je nastavené a predtým už uloženú frekvenciu – napr. lebo počúvate hudbu z telefónu. Keď práve počúvate rozhlasovú stanicu – pri zvonení telefónu -, prepnite rádio na dané uložené miesto, frekvenciu.

Hovor môžete prijať krátkym stlačením otočného gombíka. Ďalším stlačením gombíka ukončíte hovor. Dvojitým stlačením môžete zavolať späť posledné telefónne číslo. Snažte sa hovoriť do mikrofónu vedľa otočného gombíka. Váš partner počujete cez autoreproduktory. Keď po ukončení nepokračuje prehrávanie hudby, stlačte otočný gombík.

Začatie volania: s telefónom spustite hovor a môžete volanie počúvať cez autoreproduktory, hovor môžete ukončiť tlačidlom BT-FM modulátora.

Volanie posledného čísla: dvojitým stlačením otočného gombíka volá posledné telefónne číslo zo zoznamu volaní (podľa nastavenia telefónu môže byť potrebné aj ovládanie telefónu, napr. v prípade 2 ks SIM karty).

Odpoveď na prichádzajúci hovor: stlačte otočný gombík a bez dotknutia sa telefónu môžete prijať hovor bez dotyku telefónu

Ukončenie hovoru: počas hovoru stlačte otočný gombík

Odmietnutie hovoru: počas zvonenia stlačte na ~2 sekundy otočný gombík a volajúci bude počuť zvukový signál

• Berte do úvahy, že hluk počas jazdy, pri otvorenom okne a hluk ventilátora môže zhoršiť kvalitu Vášho hlasu. • Hovorte do smeru mikrofónu!

POUŽÍVANIE BT SLÚCHADIEL

Tento výrobok používa technológiu BT5.0. Pri nízkej spotrebe umožňuje používanie mono headsetu s integrovaným mikrofónom. Prístroj sa môže spojiť s inými zariadeniami, ktoré komunikujú podľa protokolu BT. Potom môžete počúvať hudbu z mobilného telefónu, tabletu, notebooku a z iného podobného prístroja alebo môžete začať či prijať telefonický hovor bez dotknutia sa telefónu. Pred používaním najprv treba spárovať slúchadlá s telefónom.

Keď slúchadlá sú vložené v nabíjačke, tak BT párovaním BT-FM modulátora sa súčasne spárujú aj slúchadlá. Keď počúvate hudbu a vyberiete slúchadlá, reproduktory auta sa stíšia a na slúchadlách, ktoré sa zapnú automaticky, môžete ihneď počúvať skladbu. To isté sa stane, keď počas ozvučeného telefonického hovoru vyberiete slúchadlá. Keď pri prichádzajúcom hovore neprijmete hovor stlačením otočného tlačidla, môžete to spraviť automaticky, keď vyberiete slúchadlá. Prijatý hovor na jednej jednotke môžete presmerovať na druhý prístroj a späť – vybraním a vložením späť slúchadiel. Prijatý hovor pomocou slúchadiel môžete ukončiť napríklad otočným gombíkom, keď ste umiestnili späť do nabíjačky. Keď vypnete slúchadlá, hudba alebo hovor pokračuje na reproduktoroch.

Slúchadlá môžete spárovať aj samostatne, bez BT-FM modulátora, s telefónom a môžete ich používať aj samostatne. Môžete si ich zobrať so sebou z auta na nákupy. Keď modulátor nie je pod napätím alebo zapnuté slúchadlá sú mimo dosahu, tak slúchadlá sú prevádzkyschopné iba vtedy, keď ich spárujete samostatne s telefónom. Slúchadlá, ktoré nie sú spárované ani s modulátorom, ani s telefónom bliká červenou/modrou farbou. Po spárovaní vidíte pomalé modré blikanie. Keď sa spárovanie neuskutoční, po niekoľkých minútach sa vypne

Fungovanie jediného tlačidla slúchadiel:

Podržanie stlačeného tlačidla (3 s): zapnutie alebo vypnutie

Krátke stlačenie: prijatie alebo ukončenie hovoru, prerušenie alebo pokračovanie prehrávania hudby

Dva krátke stlačenia: skok na nasledujúcu skladbu, keď počúvate hudbu

Podržanie stlačeného tlačidla (2 s do jedného zvukového signálu): počas zvonenia odmietnutie hovoru alebo aktivovanie zvukového asistenta

Odstránenie z nabíjačky počas zvonenia: prijatie hovoru

Keď modulátor je vypnutý, pre spárovanie samostatných slúchadiel najprv ich vy- a zapnite, pričom telefón má byť v režime párovania. Alebo už v profile spárovaného FM modulátora povoľte ponúknuté funkcie (volanie, zvuk, nástroj importu). Za- a vypnutie, párovanie a ich úspešné ukončenie označujú zvukové hlásenia: „POWER ON", „POWER OFF", „PAIRING", „PAIRED".

• Keď si ich zoberiete so sebou vo vrecku vo vypnutom stave, zapnite ich, keď dostanete prichádzajúci hovor.
• Zvukové hlásenie volajúceho čísla je dostupné podľa mobilného operátora.
• Dostupnosť zvukového asistenta závisí od typu, nastavenia telefónu a zemepisnej oblasti.
• Po vrátení sa do dosahu sa automaticky znovu pripojí k zariadeniu, s ktorým už bol skoršie spárovaný a úspešne spojený a keď je toto zariadenie zapnutý v blízkosti prístroja.
• Keď sa BT spojenie nepodarí, vypne sa o ~3 minúty („POWER OFF").
• Kvalitu zvuku a hlasitosť výrazne ovplyvňuje kvalita zvuku pripojeného prístroja. Odporúčame nainštalovať a používať aplikáciu na reguláciu zvuku podľa individuálnych požiadaviek.
• Jeden prístroj je možné spárovať s jedným zariadeniami s BT.
• Menovitý dosah v ideálnom prípade je 10 m, v otvorenom teréne, bez cudzích predmetov a osôb, pri nepohybujúcom sa prístroji. Ovplyvňujú to charakteristiky pripojených prístrojov a prostredie (napr. steny, ľudské telá, ostatné elektronické prístroje…).
• Keď sa oddialite od pripojeného prístroja, spojenie sa preruší. Po vrátení sa do dosahu sa automaticky znovu pripojí. Keď nepokračuje prehrávanie hudby, stlačte tlačidlo na slúchadlách alebo otočné tlačidlo. V prípade problému s pripojením za- a vypnite slúchadlá alebo BT funkciu na telefóne.
• Pri vyššej hlasitosti alebo v chladnom počasí prevádzkový čas akumulátora sa skráti.
• Rádiofrekvenčné prístroje v blízkosti môžu spôsobiť poruchu prevádzky alebo šum, ktoré neukazujú na chyby prístroja!
• V určitých prípadoch funkcia BT môže fungovať obmedzene v dôsledku individuálnych charakteristík telefónu.
• Keď na telefóne sú špeciálne aplikácie (napr. zvukové ovládanie), môže sa stať, že telefón reaguje inak na pokyny slúchadiel.
• Stlačenie tlačidla slúchadiel môže spustiť individuálne funkcie na telefóne v závislosti od jeho nastavenia.

AUTOMATICKÉ NABÍJANIE AKUMULÁTORA

Zabudovaný akumulátor treba pred prvým použitím nabiť. Slúchadlá umiestnite do dokovacej stanice. Spustí sa nabíjanie, čo označuje priebežné červené svetlo. Keď nevidíte červené svetlo na slúchadlách, upravte ich v nabíjačke. Po ukončení nabíjania zhasne.

Predpokladané doby: nabíjanie slúchadiel: ~1 h • prevádzkový čas: ~4 h

• Aktuálny stav nabitia akumulátora môžete vidieť v menu telefónu BT spojenia. Telefón zobrazí upozorňovaciu správu pri vybití (v prípade10% nabitia – keď táto nie je vypnutá na telefóne).
• Priblížením sa ku koncu prevádzkového času slúchadlá upozorňujú červeným svetelným signálom, po zvukovom hlásení „POWER OFF" sa vypne.
• Prevádzkový čas závisí od nastavenej hlasitosti, režimu a okolitej teploty. Test bol vykonaný pri strednej hlasitosti a izbovej teplote.
• Keď sa zníži hlasitosť, kvalita zvuk, rozpadáva sa spojenie alebo zvukové hlásenie upozorňuje, začnite prístroj nabíjať.
• Slúchadlá môžete nosiť aj v pravom, aj v ľavom uchu. Silikónový prstenec nastavte do takej pozície, aby slúchadlá nevypadli z vášho ucha ani počas pohybu.
• Odporúčame telefón umiestniť na tú istú stranu v záujme stabilného spojenia. Príjem môže rušiť aj ľudské telo.
• Keď necháte nabité slúchadlá v nabíjačke, automaticky sa prepne na nabíjanie, keď z dôvodu samovybitia sa zníži kapacita akumulátora.
• Batériu dobíjajte aj mimo prevádzky raz za mesiac v záujme dlhšej životnosti.
• Zabudovaný akumulátor sa nedá vymeniť. Keď uplynie jeho životnosť, výrobok sa stane nebezpečným odpadom. Postupujte podľa miestnych predpisov. Dbajte na to, aby sa akumulátor nedostal do rúk deťom! Batériu a akumulátor je zakázané otvárať, hádzať do ohňa a skratovať; batériu je zakázané nabíjať! Pozor, nebezpečenstvo výbuchu! Keď z neho vytiekla tekutina, použite ochranné rukavice a očistite suchou utierkou!

USB QC3.0 A USB-C VÝSTUP NABÍJAČKY

Bočná USB zásuvka zabezpečí rýchlonabíjanie. Rýchlosť nabíjania je vtedy najväčšia, keď telefón je kompatibilný s normou QC3.0 (rýchle nabíjanie) a používate správny nabíjací kábel. Keď nabíjací kábel má nižšiu zaťažiteľnosť, tak čas nabíjania sa predlžuje!

Na hornej strane nájdete druhú USB-C zásuvku pre rýchlonabíjanie, v prípade používania USB-C/C kábla. Naraz môžete nabíjať s vysokým prúdom dve externé prístroje.

• Berte do úvahy parametre nabíjaného prístroj a skontrolujte predpisy výrobcu v ich návode na použitie! Nepoužívajte s takým prístrojom, pri ktorých to výrobca neodporúča!
• Po ukončení nabíjania vytiahnite nabíjacie káble!
• Zabudovaná ochrana: proti skratu, preťaženiu a prehriatiu. V prípade poruchy nabíjačka sa odpojí. Chybný nabíjací kábel vytiahnite, potom sa reštartuje.

ZABUDOVANÝ VOLTMETER AKUMULÁTORA

Po zapojení na displeji najprv sa zobrazí napätie zásuvky autozapaľovača. Pri vypnutom motore zobrazuje napätie akumulátora vozidla (napr. 12,0 V). Podľa toho viete odhadnúť úroveň nabitia a stupeň opotrebenia akumulátora. V ideálnom prípade táto hodnota je vždy vyššia ako **12 V**. Keď generátor alebo elektrický systém vozidla nie je v poriadku, alebo akumulátor je opotrebovaný, tak hodnota bude nižšia. V chladnom počasí, resp. keď vozidlo dlhší čas nepoužívate, napätie môže klesnúť rýchlejšie a môže sa stať, že vozidlo sa nenaštartuje. V takomto prípade odporúčame občas naštartovať motor na 15 - 20 minút, aby ste predišli úplnému vybitiu.

Naštartujte motor a prístroj musí ukazovať hodnotu okolo **14,4 V**. V prípade oveľa nižšej hodnoty generátor nenabíja správne akumulátor, vyššia hodnota zase znamená nadbitie. Keď zapnete spotrebiče (rádio, svietidlo, stierače, vykurovanie…) hodnota napätia sa môže zmeniť len v malej miere. Starý, opotrebovaný akumulátor sa nedá správne nabiť.

• Pomocou voltmetra sa zvyšuje bezpečnosť prevádzky. • Pred naštartovaním môžete skontrolovať stav akumulátora vozidla. • Pri naštartovanom motore môžete skontrolovať nabíjanie. • Môžete tak predísť ťažkostiam naštartovania vozidla počas zimy alebo po dlhšom čase mimo prevádzky. • Môžete vidieť, keď akumulátor vozidla je opotrebovaný a bude potrebná výmena.

ČISTENIE, ÚDRŽBA

V záujme dokonalého kontaktu zásuvku a zástrčku elektrického zapaľovača a USB zásuvky udržiavajte vždy čisté a suché! Na čistenie prístroja používajte mäkkú suchú utierku. Nepoužívajte čistiace prostriedky! Dbajte na to, aby sa do vnútra prístroja a na prípojky nedostala voda! Nevyžaduje špeciálnu údržbu, pri akejkoľvek poruche okamžite odpojte prístroj od elektrickej siete a obráťte sa na odborníka!

RO CASCĂ BT CU ÎNCĂRCĂTOR AUTO

INSTRUCȚIUNI IMPORTANTE PRIVIND SIGURANȚA
CITIȚI MANUALUL CU ATENȚIE ȘI PĂSTRAȚI-L ÎNTR-UN LOC ACCESIBIL PENTRU UTILIZARE ULTERIOARĂ!

ATENȚIONĂRI

• Înainte de utilizarea produsului vă rugăm să citiţi instrucţiunile de utilizare de mai jos şi păstraţi-le într-un loc accesibil. Manualul original a fost redactat în limba maghiară.

• Înainte de punerea în funcțiune, vă rugăm citiţi instrucţiunile de utilizare şi păstraţi-le într-un loc accesibil. Manualul original a fost redactat în limba maghiară. Acest aparat nu este destinat utilizării de către persoane cu capacităţi fizice, senzoriale sau mentale diminuate, ori de către persoane care nu au experienţă sau cunoştinţe suficiente (inclusiv copii); copiii peste 8 ani pot utiliza aparatul în cazul în care sunt supravegheaţi de către o persoană care răspunde de siguranța lor, sau sunt informați cu privire la funcționarea aparatului în condiții de siguranță și au înțeles ce pericole pot rezulta din utilizarea necorespunzătoare. Nu lăsați copii să se joace cu aparatul. Curățarea și întreținerea produsului de către este permisă doar cu supravegherea unui adult. După despachetare asigurați-vă că produsul nu s-a deteriorat în timpul transportului. Țineți copii departe de ambalaje, mai ales dacă acestea conțin pungi sau alte componente cu potențial periculos!

• Să aveți în vedere parametrii aparatului pe care doriți să-l încărcați și verificați recomandările producătorului din manualul acestuia! Nu utilizați la aparate a căror producător dispune altceva! • Nu conectați echipamente de produs în timp ce opriți sau porniți motorul vehiculului! • Dacă nu-l utilizați, îndepărtați-l din soclul vehiculului! • O recepție radio slabă sau antena scurtă pot deranja funcționarea.• Așezați-l în așa fel, încât să nu vă deranjeze în timp ce conduceți! • Pentru a evita pericolul de accidente, nu manevrați în timp ce conduceți! • Protejați aparatul de praf, aburi, lichide, umezeală, înghet și lovituri, respectiv de radiații directe termice și solare! Poate fi utilizat doar în interior, în mediu uscat! • Aveți grijă ca prin orificii să nu ajungă obiecte străine în interior! • Diferențele la calitatea sonoră a diferitelor fișiere audio pot fi rezultatul parametrilor diferiți.• Difuzoarele conțin magneți, de aceea nu așezați în apropierea lor obiecte sensibile la câmp electromagnetic (de ex. card bancar, casetă, busolă…) • Defecțiunile cauzate de instalarea neglijentă sau de utilizarea iresponsabilă nu sunt acoperite de garanție. • Dacă produsul a ajuns la finalul duratei de viață se va considera deșeu periculos. Eliminați în conformitate cu legile locale.• Somogyi Elektronic Kft. declară că produsul de tip radio este conform cu cerințele directivei 2014/53/EU. Textul integral al declarației de conformitate UE se poate solicita de pe adresa: office@somogyi.ro • Datorită îmbunătăţirii continue a produselor, unele date tehnice şi de design pot fi modificate fără o înştiinţare prealabilă. Actualul manual se poate descărca de pe pagina www.somogyi.ro. • Nu ne asumăm răspunderea pentru eventualele greșeli tipografice și ne cerem scuze pentru acestea.

Produsul nu este jucărie, a nu se lăsa la îndemâna copiilor!

Pentru prevenirea eventualelor daune auditive, nu utilizaţi căştile la volum ridicat pentru o perioadă lungă de timp!

ELIMINARE

Colectaţi în mod separat echipamentul devenit deşeu, nu-l aruncaţi în gunoiul menajer, pentru că echipamentul poate conţine şi componente periculoase pentru mediul înconjurător sau pentru sănătatea omului! Echipamentul uzat sau devenit deşeu poate fi predat nerambursabil la locul de vânzare al acestuia sau la toţi distribuitorii care au pus în circulaţie produse cu caracteristici şi funcţionalităţi similare. Poate fi de asemenea predat la punctele de colectare specializate în recuperarea deşeurilor electronice. Prin aceasta protejaţi mediul înconjurător, sănătatea Dumneavoastră şi a semenilor. În cazul în care aveţi întrebări, vă rugăm să luaţi legătura cu organizaţiile locale de tratare a deşeurilor. Ne asumăm obligaţiile prevederilor legale privind producătorii şi suportăm cheltuielile legate de aceste obligaţii.

TRATAREA BATERIILOR, ACUMULATORILOR

Bateriile şi acumulatorii nu pot fi trataţi împreună cu deşeurile menajere. Utilizatorul are obligaţia legală de a preda bateriile / acumulatorii uzaţi sau epuizaţi la punctele de colectare sau în comerţ. Acest lucru asigură faptul că bateriile / acumulatorii vor fi trataţi în mod ecologic.

ÎNTOTDEAUNA LA ÎNDEMÂNĂ, IDEAL PENTRU CONVORBIRI PRIVATE, DACĂ AVEȚI ȘI PASAGERI; LUAȚI CASCA ȘI LA CUMPĂRĂTURI

• 5in1: headset + încărcător rapid USB-C + încărcător rapid QC3.0 USB + modulator FM + voltmetru pentru acumulator • ascultarea muzicii și convorbiri telefonice pe radio sau prin căști • headset comod, potrivit în ambele urechi • microfon încorporat • conexiune BT fără fir • încărcare automată în stația magnetică • reconectare automată • convorbiri telefonice fără atingerea telefonului • preluare-, respingere apel, reapelare • pas între piese, controlul player-ului de la distanță • anunțul vocal al numărului apelant (în engleză) • timp de încărcare / funcționare: ~1 oră / ~4 ore • încărcător rapid USB-C: 3,0A max. • încărcător rapid USB QC3.0: 3,0A max. • măsoară tensiunea acumulatorului din vehicul • puteți verifica starea acumulatorului auto • utilizare în vehicule de 12/24V

PUNEREA ÎN FUNCȚIUNE

1. Conectați aparatul în priza de brichetă de 12/24V din vehicul în așa fel, încât să aveți acces ușor la cască și să vedeți și ecranul. După introducerea în priză nu încercați să-l rotiți în priza de brichetă! Dacă este necesar, scoateți-l și rotiți-l în poziția corectă și abia apoi reintroduceți în priză, până la blocare.
2. Porniți radioul din mașină și căutați o frecvență liberă, fără emisiune, dar cu sunet constant. Utilizați căutarea manuală fină, nu cea automată! Salvați această frecvență „goală" pe un loc de memorie, de exemplu pe ultimul. Ulterior trebuie să selectați această frecvență, dacă vreți să utilizați modulatorul FM-BT.
3. Setați aceeași frecvență și pe aparat după cum vă prezentăm mai jos. Țineți butonul rotativ multifuncțional apăsat timp de ~2 secunde, apoi după ce frecvența se afișează intermitent schimbați cu butonul rotativ până ajungeți la frecvența căutată (cea setată anterior pe radio). Zgomotul din difuzoare se va opri. Aparatul va ieși după câteva secunde din modul de setări și frecvența selectată se salvează.
4. Pe ecran se va afișa imediat după conectarea aparatului în priza de brichetă tensiunea din acumulator, apoi textul **BT** și frecvența actuală.
5. Indicatorul **BT** clipește pe ecran până se realizează conexiunea cu telefonul. După acesta afișarea frecvenței este constantă.
6. Pentru a-l opri, aparatul trebuie îndepărtat din priza de brichetă.

CONEXIUNEA BT FĂRĂ FIR

Aparatul se poate conecta cu diverse echipamente care utilizează protocolul de comunicare fără fir prin BT, pe o rază de maxim 10 metri. Astfel puteţi asculta pe radio muzica redată pe telefonul mobil direct prin difuzoarele mașinii. Convorbirea telefonică deasemenea se va auzi prin difuzoarele mașinii. Când indicatorul **BT** clipește, căutați echipamentele BT din apropiere urmând instrucțiunile acestuia, printre care și acest aparat. Conectați cele două echipamente, după care indicatorul **BT** dispare de pe ecran și se aude prin difuzoarele mașinii anunțul vocal **PAIRED**. Pe ecran se afișează frecvența.

• La următoarea utilizare echipamentele se recunosc și se conectează automat. • Un modulator FM-BT poate fi conectat deodată doar cu un echipament BT. • Dacă telefonul cere o parolă, introduceți „0000" sau „1234" • Raza actuală de acțiune depinde de echipamentul conectat și de condițiile de mediu. • Funcția BT și compatibilitatea aparatului depinde de telefonul mobil, astfel nu putem garanta funcționarea în toate cazurile.

REDAREA FĂRĂ FIR A MUZICII

Dacă porniți player-ul de pe telefonul mobil, veți putea asculta muzica direct pe difuzoarele mașinii. Puteți controla telefonul direct de pe aparat, apăsând scurt butoanele. Cu butoanele sus/jos puteți păși înainte-înapoi între melodii, iar cu butonul rotativ multifuncțional puteți bloca temporar sau reporni redarea.

• Nu recomandăm să setați butonul rotativ la volum mai mare de 4/5, pe cel maxim (V00…V30). Un volum prea mare va rezulta un sunet distorsionat, pe când unul prea mic zgomote! Setarea potrivită depinde de radioul auto și de calitatea materialului audio, volumul acestuia și programul utilizat pentru compresie. Volumul este influențat de setările radioului auto.
• Pentru a putea manevra corect melodiile, de obicei trebuie să realizați o listă de redare în aplicație. În caz contrar butoanele de pas pot funcționa diferit.

PRELUARE-, INIȚIERE APEL TELEFONIC

La un apel – în funcție de operatorul de servicii și de setările telefonului, va rosti un anunț vocal în limba engleză numărul apelant, după care se aude tonulde sonerie. Acesta se aude în difuzoarele mașinii, dacă radioul auto este setat pe frecvența salvată anterior pentru comunicarea cu acest aparat – de ex. pentru că ascultați muzică de pe telefon. Dacă în timpul unui apel de intrare ascultați un post radio – când telefonul începe să sune – schimbați frecvența pe cea salvată anterior pentru comunicare.

Apelul poate fi preluat prin apăsarea scurtă a butonului rotativ. La o nouă apăsare a butonului apelul se va încheia. Apăsând de două ori butonul va iniția reapelarea ultimului număr. Încercați pe cât posibil să vorbiți în direcția microfonului aflat lângă butonul rotativ. Interlocutorul apelului se va auzi prin difuzoarele mașinii. Dacă după încheierea apelului nu se reia automat redarea muzicii, apăsați butonul rotativ.

Inițierea unui apel: inițiați un apel de pe telefon și veți auzi convorbirea prin difuzoarele mașinii, respectiv puteți încheia cu butonul modulatorului FM-BT

Inițierea unei reapelări: apăsând de două ori butonul rotativ, aparatul va reapela ultimul număr din lista de apeluri (în funcție de setările telefonului poate fi necesară și manevrarea telefonului, de ex. în cazul unui aparat dual-SIM)

Răspuns la un apel: apăsați butonul rotativ și preluați apelul fără atingerea telefonului

Încheierea unui apel: apăsați butonul rotativ în timpul convorbirii

Respingerea unui apel: în timp ce se aude tonul de sonerie apăsați butonul rotativ pentru ~2 secunde și apelantul va auzi un ton de ocupat

• Să aveți în vedere că zgomotul din trafic, geamul deschis și ventilatorul de aerisire pot deteriora calitatea la care se aude vocea Dvs. • Vorbiți în direcția microfonului!

UTILIZAREA CĂȘTII BT

Această cască utilizează cea mai recentă tehnologie BT5.0. Cu un consum scăzut puteți utiliza aceste căști cu microfon încorporat. Poate fi asociat cu alte dispozitive, care utilizează comunicarea fără prin BT. Astfel veți putea asculta muzica redată de telefonul mobil sau puteți prelua / iniția convorbiri telefonice fără atingerea telefonului. Pentru a începe utilizarea, mai întâi trebuie asociată cu telefonul mobil.

Dacă casca este în încărcător, odată cu conectarea modulatorului FM-BT se realizează și conectarea căștii. Dacă scoateți casca din încărcător în timp ce ascultați muzică, sunetul se oprește în difuzoarele mașinii și se aude în continuare în cască, care pornește automat. Se întâmplă același lucru, dacă scoateți casca în timpul unei convorbiri. Dacă nu preluați apelul cu apăsarea butonului rotativ, puteți să-l preluați automat scotând casca din încărcător. Un apel preluat de pe un dispozitiv se poate redirecționa pe celălalt și vice-versa – îndepărtând casca din suport, respectiv reatașându-l în încărcător. De exemplu un apel preluat pe cască se poate încheia cu butonul rotativ, după ce ați reatațat casca în suport. Dacă opriți casca, pe difuzoarele mașinii se reia redarea muzicii sau convorbirea încă activă.

Casca poate fi conectată cu telefonul și utilizată și independent, fără modulatorul FM-BT. Puteți s-o luați din mașină la cumpărături. Dacă modulatorul nu este sub tensiune sau casca este în afara razei de acțiune, casca este funcțională doar dacă a fost anterior conectată și separat de telefon. Casca care nu a fost conectată nici de modulator, nici de telefon, clipește roșu/albastru. După conectare va clipi albastru. La câteva minute după o conectare eșuată casca se oprește.

Funcționarea singurului buton de pe cască:

ținut apăsat (3s): pornire și oprire

apăsare scurtă: preluare sau încheiere apel, blocarea temporară a muzicii sau reluare

două apăsări scurte: pas la următoarea melodie, dacă ascultați muzică

ținut apăsat (2s până la un semnal sonor): respingere apel de intrare sau activare asistent vocal

îndepărtare din suport în timpul unui apel de intrare: preluare apel

Pentru a conecta casca independent, cu modulatorul oprit, opriți și reporniți casca în timp ce telefonul este în mod de conectare BT. Sau în profilul modulatorului FM deja conectat de telefon validați funcțiile disponibile (apelare, sunet, echipament de intrare). Pornirea și oprirea, conectarea și finalizarea cu succes a conectării sunt semnalate de mesaje vocale: „POWER ON", „POWER OFF", „PAIRING", „PAIRED".

• Dacă luați casca oprită cu Dvs., când aveți un apel trebuie să-l porniți.
• Anunțul vocal al numărului apelant depinde de operatorul de servicii mobile.
• Asistentul vocal depinde de tipul telefonului, de setările acestuia și de locația geografică.
• La revenirea în raza de acțiune sau după pornire, aparatul se reconectează automat de echipamentul cu care a fost anterior conectat corect, dacă acesta se află în apropiere și este pornit.
• Dacă nu se realizează conexiunea BT, după ~3 minute se oprește automat, urmat de un anunț vocal („POWER OFF").
• Volumul și calitatea sunetului sunt influențate de setarea potențiometrului și de ton de pe echipamentul conectat. Recomandăm instalarea unei aplicații egalizator pe telefonul mobil, pentru a vă seta sunetul după preferințele proprii.
• O cască deodată poate fi conectată prin BT doar cu un singur echipament.
• Raza nominală de acțiune, în caz ideal este de 10 metri, pe teren deschis, fără prezența unor persoane sau obiecte străine și fără echiapmente mobile. Acesta este influențat de echipamentele conectate și de condițiile de mediu (de ex. pereți, corpuri umane, alte echipamente electrice…).
• Dacă vă îndepărtați de aparatul conectat, conexiunea se întrerupe. La apropiere se va reconecta automat. Dacă redarea muzicii nu se reia, apăsați butonul de pe cască sau butonul rotativ. În cazul unor probleme de conectare opriți și reporniți casca sau funcția BT pe telefon.
• La un volum ridicat sau în frig autonomia acumulatorului se reduce.
• Datorită aparatelor radio din apropiere se pot crea zgomote sau o funcționare defectuoasă, care nu indică defectarea aparatului!
• Datorită caracteristicilor individuale ale telefonului pot apărea limitări la funcția BT.
• Dacă pe telefon sunt instalate aplicații speciale (de ex. egalizator), aparatul poate reacționa diferit la anumite comenzi ale căștii.
• Butonul de pe cască poate porni funcții individuale pe telefon, în funcție de modul acestuia.

ÎNCĂRCAREA AUTOMATĂ A ACUMULATORULUI

Acumulatorul integrat trebuie încărcat înainte de prima utilizare. Așezați casca în suportul magnetic pentru încărcare. Va porni încărcarea, care este indicată și de un LED roșu continuu. Dacă nu vedeți lumina roșie pe cască, schimbați cu grijă poziția în încărcător. La finalul procesului de încărcare lumina se stinge.

Timp aproximativ: încărcare cască: ~1 oră • autonomie: ~4 ore

• Actualul nivel de încărcare a căștii se poate consulat în meniul BT de pe telefon. La descărcare telefonul va afișa un mesaj de atenționare (la 10% încărcare – dacă nu ați dezactivat pe telefon).
• Când ajunge casca la finalul autonomiei, acesta va semnaliza cu o lumină roșie, iar după anunțul vocal „POWER OFF" se oprește.
• Autonomia obținută depinde de volumul setat, de modul de utilizare și de temperatura mediului. Testul a fost efectuat la un volum mediu și la temperatura camerei.
• Inițiați încărcarea dacă scade volumul sau calitatea sunetului ori dacă conexiunea se întrerupe repetat.
• Datorită design-ului poate fi utilizat atât în urechea dreaptă, cât și în cea stângă. Reglați inelul din silicon în așa fel, încât să nu vă cadă casca din ureche nici dacă vă deplasați.
• Pentru o conexiune stabilă se recomandă să aveți și telefonul pe aceeași parte cu casca. Recepția poate fi deranjată și de corpul uman.
• Casca lăsată în încărcător va schimba automat pe încărcare dacă tensiunea acumulatorului scade.
• Pentru a prelungi durata de viață, se recomandă încărcarea lunară a căștii, chiar dacă nu o utilizați!
• Acumulatorul integrat nu poate fi îndepărtat de către utilizator. La finalul duratei de viață întregul aparat devine deșeu periculos. Se va trata în conformitate cu legislația locală. Nu lăsați acumulatori la îndemâna copiilor! Este interzisă desfacerea, aruncarea în foc sau scurtcircuitarea acestora! Pericol de explozie! Dacă din acumulator s-a scurs acidul, folosind mănuși de protecție ștergeți locul acestora cu o lavetă uscată!

IEȘIRI DE ÎNCĂRCARE RAPIDĂ USB QC3.0 ȘI USB-C

Soclul USB de pe laterală asigură o încărcare cu curent mare. Încărcarea este cea mai rapidă atunci, când telefonul este compatibil cu standardul QC3.0 (încărcare rapidă) și utilizați cablul potrivit pentru acest tip. Dacă cablul de încărcare are sarcină mai mică, timpul de încărcare va crește!

În partea superioară este al doilea soclu, cu USB-C, care se utilizează de regulă cu cablu USB-C/C. Deodată puteți încărca două aparate la curent mare.

• Să aveți în vedere parametrii aparatului pe care vreți să-l încărcați și verificați recomandările producătorului din manual! Nu utilizați dacă producătorul dispune altfel!
• După finalizarea procesului de încărcare îndepărtați cablurile de încărcare!
• Protecție încorporată: scurtcircuit, suprasarcină, supraîncălzire. În cazul unei funcționări eronate încărcătorul se oprește. Îndepărtați cablul de încărcare defect și va reporni.

VOLTMETRUL ÎNCORPORAT

Imediat după conectarea aparatului în priza de brichetă, pe ecran se va afișa tensiunea din priză. Cu motorul vehiculului oprit, va afișa tensiunea acumulatorului (de ex. 12,0 Volți). Astfel puteți estima nivelul de încărcare a acumulatorului și gardul de uzură. Încaz ideal această valoare este peste **12 V**. Dacă generatorul vehiculului sau sistemul electric nu sunt potrivite, eventual acumulatorul este vechi, această valoare va fi mai mică. În frig ori la un vehicul utilizat rar, tensiunea din acumulator poate să scadă mai repede, fapt care împiedică pornirea vehiculului. În acest caz este indicat să porniți ocazional vehiculul pentru 15-20 minute, pentru a preveni descărcarea integrală.

Porniți motorul și aparatul ar trebui să arate o valoare în jur de **14,4 V**. În cazul unei valori semnificativ mai mici generatorul nu încarcă acumulatorul, iar la o valoare mai mare poate semnala supraîncărcare. Dacă opriți consumatorii (radio, lumină, ștergător de geam, încălzire…) valoarea tensiunii ar trebui să se schimbe doar puțin. Un acumulator vechi, uzat nu poate fi încărcat corespunzător.

• Cu ajutorul voltmetrului se poate crește utilizarea în siguranță. • Înainte de pornire puteți verifica starea acumulatorului auto • Cu motorul pornit puteți verifica încărcarea acumulatorului • Puteți preveni dificultățile la pornire din timpul iernii sau dacă nu utilizați vehiculul prea des • Puteți verifica dacă acumulatorul vechi este uzat și necesită schimbare

CURĂȚARE, ÎNTREȚINERE

Țineți mufa de brichetă și soclurile USB curate și uscate, pentru un contact perfect! Pentru curățare folosiți o lavetă moale, uscată. Nu folosiți soluții de curățare! Feriți de stropirea cu apă și nu permiteți infiltrarea apei în interior! Nu necesită întreținere specială, în caz de funcționare defectuoasă opriți-l și adresați-vă unei persoane calificate!

SRB MNE BT SLUŠALICA SA AUTO PUNJAČEM

BITNE BEZBEDNOSNE ODREDBE
PAŽLJIVO PROČITAJTE I SAČUVAJTE ZA DALJU UPOTREBU!

NAPOMENE

• Pre prve upotrebe pročitajte ovo uputstvo i sačujvajte ga. Originalno uputstvo je pisano na mađarskom jeziku.
• Pre prve upotrebe radi bezbednog i tačnog rada pažljivo pročitajte i proučite ovo uputstvo. Sačuvajte uputstvo! Originalno uputstvo je pisano na mađarskom jeziku. Ovaj uređaj nije predviđen za upotrebu licima sa smanjenom mentalnom ili psihofizičkom mogućnošću, odnosno neiskusnim licima uključujući i decu, deca starija od 8 godina smeju da rukuju ovim uređajem samo u prisustvu odrasle osobe ili da su upućena u bezbedno rukovanje i svesna su svih opasnosti pri radu. Deca se ne smeju igrati sa ovim proizvodom. Korisničko održavanje i čišćenje ovog proizvoda deca smeju da vrše samo u prisustvu odrasle osobe. Nakon raspakivanja uverite se da se proizvod slučajno nije oštetio u toku transporta. Decu držite dalje od ambalaže ako ona sadrži opasne predmete za decu, kao što su folije itd.!
• Uzmite u obzir karakteristike uređaja koji želite puniti, ne punite uređaje kojima je proizvođač propisao drugu vrstu punjenja! • U toku pokretanja i zaustavljanja motora ne sme biti uređaj priključen za punjač! • Van upotrebe uređaj izvucite iz utičnice auto upaljača! • Slab radio prijem ili kratka antena mogu da prouzrokuju smetnje pri radu.• Uređaj tako postavite da ne ometa vozača u vožnji! • Radi bezbednosti ne vršite podešavanja u toku vožnje! • Štitite od prašine, vlage, tečnosti, toplote, mraza, kao i direktnog sunčevog svetla! Upotrebljivo samo u suvim zatvorenim prostorijama! • Obratite pažnju da kroz otvore ništa ne upadne u uređaj! • Jačina zvuka audio fajlova može biti različita, zavisi od kvaliteta snimka i mogu biti potrebna druga audio podešavanja.• Zvučnici sadrže magnete, ne postavljajte ih blizu predmeta koji su osetljivi na magnetna polja (kreditne kartice, audio video kasete, kompas ...) • Kvarovi prouzrokovani nestručnim rukovanjem ne spadaju pod garanciju! • Ako je radni vek istekao uređaj se mora tretirati kao opasni elektronski otpad. Vodite se lokalnim propisima.• Somogyi Elektronic Kft. potvrđuje da je ovaj uređaj usklađen sa EU direktivom 2014/53/EU. Kompletnu deklaraciju o usaglašenosti možete potražiti sa adrese: somogyi@somogyi.hu • Iz razloga konstantnog razvoja i poboljšavanja kvaliteta promene u karakteristikama i dizajnu mogu se desiti i bez najave. Aktuelno uputstvo za upotrebu možete pronaći na adresi www.somogyi.hu.• Za eventualne štamparske greške ne odgovaramo i unapred se izvinjavamo.

Ovaj proizvod nije igračka, ne davati deci da se igraju snjim!

Radi sprečavanja oštećenja sluha na slušajte duže vreme preglasnu muziku!

Uređaje kojima je istekao radni veka sakupljajte posebno, ne mešajte ih sa komunalnim otpadom, to oštećuje životnu sredinu i može da naruši zdravlje ljudi i životinja! Ovakvi se uređaji mogu predati na reciklažu u prodavnicama gde ste ih kupili ili prodavnicama koje prodaju slične proizvode. Elektronski otpad se može predati i određenim reciklažnim centrima. Ovim štitite okolinu, svoje zdravlje i zdravlje svojih sunarodnika. U slučaju nedoumica kontaktirajte vaše lokalne reciklažne centre. Prema važećim propisima prihvatamo i snosimo svu odgovornost.

ODLAGANJE AKUMULATORA I BATERIJA

Istrošeni akumulatori i baterije ne smeju se tretirati sa ostalim otpadom iz domaćinstva. Korisnik treba da se stara o pravilnom bezbednom odlaganju istrošenih baterija i akumulatora. Ovako se može štititi okolina, obezbediti da se baterije i akumulatori budu na pravilan način reciklirani.

SVE VAM JE POD RUKU,
IDEALNA ZA PRIVATNE RAZGOVORE U SLUČAJU DA IMA PUTNIKA U VOZILU; SLUŠALICU MOŽETE PONETI SA SOBOM NA PRIMER KAD STE U KUPOVINI

• 5in1: headset • USB-C brzi punjač + QC3.0 USB brzi punjač + FM modulator + voltmetar za proveru stanja akumulatora • Slušanje muzike ili telefoniranje preko auto radija ili slušalica • Ugodna za nošnju, odgovara i u levo i u desno uvo • Ugrađeni mikrofon • Bežična BT veza • Automatsko punjenje u magnetnom postolju • Automatska ponovna konekcija • Telefonski razgovor bez dodira telefona • Prijem poziva, odbijanje, poziv zadnjeg broja • Pretraga pesama, daljinska kontrola • Govorna poruka telefonskog broja (engleski) • Vreme punjenja / rad sa jednim punjenjem: ~1 sat / ~4 sata • USB-C brzi punjač: 3,0A maks. • USB QC3.0 brzi punjač: 3,0A maks. • Meri napon akumulatora vozila • Možete pratiti stanje akumulatora vozila • Upotrebljivo u vozilima 12/24V

PUŠTANJE U RAD

1. Uređaj se napaja iz upaljača vozila 12 ili 24 volti. Uređaj gurnite u utičnicu upaljača u takvoj poziciji da slušalica bude lako dostupna i da je displej dobro vidljiv. Nakon postavljanja ne okrećite više uređaj u utičnici! Prema potrebi izvadite uređaj iz utičnice i ponovo ga namestite.
2. Uključite auto radio i potražite jednu slobodnu frekvenciju u FM opsegu na kojoj nema ni jedne radio stanice, samo se čuje jednolično tiho šuštanje. Ne može se koristiti automatsko biranje! Ovu „praznu" frekvenciju memorišite u radio. Ubuduće ćete trebati koristiti ovo memorijsko mesto ako želite slušati muziku sa BT-FM modulatora, više neće biti potrebno ponovno traženje slobodne frekvencije.
3. Namestite istu frekvenciju na modulatoru na sledeći način. Držite pritisnuto ~2 sekunde multifunkcionalni taster, počeće da trepti aktuelna frekvencija, okretanjem dugmeta namestite podešenu frekvenciju koju ste memorisali na radiju. Šum iz zvučnika auto radija će da prestane. Nakon nekoliko sekundi uređaj će da zapamti podešenu frekvenciju i izlazi iz režima podešavanja.
4. Nakon priključenja uređaja u utičnicu auto upaljača na displeju će se pojaviti napon akumulatora vozila, potom ispis **BT** odnosno aktuelna frekvencija.
5. **BT** ispis trepti na displeju dok se ne ostvari veza sa telefonom. Potom će prikaz frekvencije biti konstantan.
6. Za isključenje uređaj treba izvući iz utičnice auto upaljača.

BEŽIČNA BT VEZA

Uređaj se može upariti sa drugim uređajem koji isto komunicira sa BT protokolom, maksimalni domet 10 m. Nakon uparenja moguće je slušanje muzike sa uparenog mobilnog telefona. U slučaju telefonskog razgovora moguć je razgovor preko zvučnika bez dodirivanja telefona. Kada trepti BT na displeju, prema opisima u uputstvu mobilnog telefona među BT uređajima potražite i ovaj uređaj. Uparite dva uređaja i na displeju će da nestane BT dok će se preko zvučnika auto radija čuti govorna poruka PAIRED. Na displeju će se moći pratiti frekvencija.

• Sledeći put će se povezivanje automatski izvršiti. • Sa BT-FM modulatorom istovremeno možete upariti samo jedan BT uređaj. • Ukoliko telefon traži lozinku, ukucajte „0000" ili „1234". • Aktuelni domet zavisi od okolnosti upotrebe i uparenog uređaja. • BT funkcije i kompatibilnost uređaja zavisi od mobilnog telefona i ne može biti uvek garantovana.

BEŽIČNA REPRODUKCIJA MUZIKE

Ako se na uparenom mobilnom telefonu pokrene muzika, ona će se trenutno moći slušati u dobrom kvalitetu preko zvučnika auto radija. Preko uređaja možete kontrolisati telefon kratkom pritiscima tastera. Tasterima gore/dole možete birati muziku a pritiskom multifunkcijskog dugmeta možete zaustaviti ili pokrenuti muziku.

• Okretanjem dugmeta se ne preporučuje pojačati zvuk više od 4/5 (V00…V30). Prejaki signal može da izazove izobličenja a preslabi signal šumove! Idealno podešavanje muzike koja se sluša i programa kojim je muzika kreirana. Na jačinu zvuka utiče i podešavanje auto radija.
• Za slušanje muzike je uglavnom potrebno kreiranje play liste muzike na telefonu, u suprotnom tasteri mogu drugačije da funkcionišu.

PRIJEM TELEFONSKIH POZIVA, POKRETANJE POZIVA

Prilikom dolaznog poziva, na engleskom jeziku – u zavisnosti od uređaja i operatera – moći će se čuti telefonski broj potom zvuk zvonjenja. Ovo se može čuti samo u slučaju ako je auto radio nameštem na predhodno podešenu frekvenciju – na primer ako slušate muziku sa telefona. Ukoliko prilikom dolaznog poziva slušate radio, stanicu promenite na predhodno memorisanu frekvenciju.

Poziv se može primiti kratkim pritiskom okretnog dugmeta kojim se i razgovor završava. Duplim pritiskom se ostvaruje poziv zadnjeg broja. Trudite se da prilikom razgovora govorite u smeru mikrofona koji se nalazi pored okretnog dugmeta na uređaju. U ovom slučaju se telefonski razgovor obavlja preko zvučnika auto radija. Ukoliko se nakon razgovora ne nastavi automatska reprodukcija muzike, pritisnite okretno dugme.

Pokretanje poziva: telefonski poziv se pokreće na telefonu dok se razgovor obavlja preko zvučnika auto radija. Završavanje telefonskog razgovora možete raditi pritiskom okretnog dugmeta na BT-FM modulatoru.

Poziv zadnjeg broja: duplim pritiskom okretnog dugmeta iz liste na telefonu pokreće se poziv zadnjeg broja sa kojim ste razgovarali (moguća je potreba i kontrole telefona u zavisnosti od podešavanja telefona, na primer ako telefon ima dve SIM kartice)

Odgovor na dolazni poziv: pritisnite okretno dugme i bez dodira telefona možete primiti poziv.

Završetak razgovora: nakon razgovora pritisnite okretno dugme.

Odbijanje dolaznog poziva: u toku zvonjenja na ~2 sekunde pritisnite okretno dugme

• Neka vam bude na umu da otvoreni prozor ili zvuk ventilatora mogu da kvare zvuk koji čuje vaš partner sa druge strane linije. • Govorite u smeru mikrofona!

UPOTREBA BT BEŽIČNE SLUŠALICE

Ova slušalica sadrži najnoviju tehnologiju BT5.0. Pored male potrošnje možete koristiti ovu mono slušalicu sa ugrađenim mikrofonom. Moguće ju je upariti sa drugim uređajima koji koriste BT protokol. Nakon uparenja dostupna će biti funkcija reprodukcije muzike sa uparenog uređaja, mobilnog telefona, tableta i drugih sličnih uređaja ili se može primiti telefonski poziv bez dodira telefona. Pre upotrebe potrebno je upariti uređaje.

Ako se slušalica nalazi u uređaju, prilikom uparenja BT-FM modulatora istovremeno će se upariti i BT slušalica. Ukoliko slušate muziku sa mobilnog telefona i u toku slušanja izvadite slušalicu iz punjača, prestaće zvuk na zvučniku auto radija i zvuk će se čuti u slušalici. Isto će se desiti i u toku telefonskog razgovora. U slučaju pristiglog poziva nije potrebno pritisnuti okretno dugme, ako izvadite slušalicu iz punjača, veza će se uspostaviti preko slušalice a ne preko zvučnika auto radija. Proces se može i obrnuti ako se slušalica vrati u uređaj. Na primer razgovor se može prekinuti pritiskom okretnog dugmeta nakon što ste slušalicu vratili u punjač. Ako se slušalica isključi razgovor ili slušanje muzike se može nastaviti preko zvučnika auto radija.

Slušalica se može i nezavisno upariti sa telefonom bez upotrebe BT-FM modulatora. Možete je poneti sa sobom dok ste na primer u kupovini. Ukoliko modulator nije pod naponom ili je van dometa, slušalica će da radi samo ako je i posebno uparena sa telefonom. Ako slušalica nije uparena ni sa modulatorom ni telefonom, slušalica će da trepti crveno/plavom bojom. Nakon uparenja slušalica će da trepti plavom bojom. Ako se uparenje ne uradi, nakon nekoliko minuta će treptanje da prestane.

Rad jedinog tastera na slušalici:

držanjem 3 sekunde pritisnuto: uključenje ili isključenje

kratki pritisak: prijem poziva ili završetak razgovora, pauziranje ili pokretanje slušanja muzike

dva kratka pritiska: prelazak na narednu pesmu ukoliko slušate muziku

držanjem pritisnuto (zvučni signal 2 sekunde): u toku zvonjenja odbijanje dolaznog poziva ili aktivacija govorne poruke

vađenje slušalice iz punjača prilikom dolaznog poziva: prijem poziva

Dok je modulator isključen, slušalica se uparuje sa telefonom tako da se slušalica isključi i uključi dok je telefon u režimu uparenja. Ili već u uparenom profilu FM modulatora dozvolite telefonu preporučene opcije (poziv, zvuk, uređaj). Uključenje i isključenje, uparenje, uspešno uparenje prati govorna poruka: „POWER ON", „POWER OFF", „PAIRING", „PAIRED".

• Ako slušalicu nosite u džepu u isključenom stanju prilikom dolaznog poziva, uključite slušalicu.
• Govorna poruka telefonskog broja zavisi od mobilnog operatera.
• Govorne poruke zavise od tipa telefona, podešavanja i geografske lokacije.
• Povratkom u domet uređaja ili ponovnim uključenjem povezivanje će biti automatsko sa već ranije uparenim uređajem.
• Ako se ne uspostavi BT veza, slušalica će se isključiti nakon oko 3 minute („POWER OFF").
• Na jačinu zvuka utiču podešavanja uređaja kojim je uparena slušalica. Preporučuje se postavljanje i upotreba neke aplikacije na telefonu za kontrolu boje tona.
• Sa slušalicom se istovremeno može upariti samo jedan BT uređaj.
• Prema BT standardu nazivni domet na otvorenom je 10 metara, domet se odnosi na slobodni vazdušni prostor između dva uređaja bez prepreka u komunikaciji i stacionarnim nepokretnim uređajima. Na domet utiču sami uređaji koji su povezani, okolnosti pri radu (primer zidovi, ljudski faktor, drugi električni uređaji …).
• Ako izađete iz dometa, veza će se prekinuti. Povratkom u domet uređaja ili ponovnim uključenjem povezivanje će biti automatsko sa već ranije uparenim uređajem. Ukoliko se ne nastavi automatska reprodukcija muzike, pritisnite taster na slušalici ili okretno dugme. U slučaju greške prilikom povezivanja, isključite i uključite slušalicu ili isključite i uključite BT vezu na telefonu.
• Pri većoj jačini zvuka ili na hladnom opada kapacitet akumulatora i rad će biti kraći sa jednim punjenjem.
• Nestabilan rad mogu da prouzrokuju drugi radiofrekvencijski uređaji u blizini ali to ne ukazuje na grešku ili kvar ovog uređaja!
• U pojedinim slučajevima u zavisnosti od mobilnog telefona može se desiti da su BT mogućnosti smanjene.
• Ako se na telefonu nalaze specijalne aplikacije (na primer prepoznavanje glasa) može da se desi da telefon drugačije reaguje na komande izdate preko slušalice.
• Taster slušalice može da pokrene i druge funkcije telefona u zavisnosti u kojem je statusu telefon.

AUTOMATSKO PUNJENJE AKUMULATORA

Pre prve upotrebe ugrađeni akumulator treba napuniti. Slušalicu postavite u magnetno postolje. Početak punjenja signalizira crveno svetlo. Ako se ne pojavi crveno svetlo, podesite slušalicu u punjaču. Nakon završetka punjenja svetlo se automatski gasi.

Očekivano vreme: • punjenje slušalice: ~1 sat • rad: ~4 sata

• Napunjenost izvađene slušalice se može proveriti u BT meniju telefona. Telefon signalizira pražnjenje akumulatora slušalice (u slučaju stanja akumulatora 10% – ako ova funkcija nije isključena na telefonu).
• Ako slušalica ima blizu prazan akumulator svetleće crvenom bojom nakon toga začuće se govorna poruka „POWER OFF" i slušalica se isključuje.
• Vreme rada sa jednim punjenjem zavisi od podešavanja, jačine zvuka, uslova upotrebe, temperature. Testiranje smo radili srednjom jačinom zvuka na sobnoj temperaturi.
• Punite akumulator ako se kvari kvalitet zvuka, smanjuje jačina zvuka, prekida se veza ili ako vas na to opominje govorna poruka.
• Slušalica je namenjena i za levo i za desno uvo. Silikonski prsten namestite u takav položaj da vam ne ispada iz ušiju.
• Preporučuje se da i telefon bude sa te strane da bi veza bila što stabilnija. I ljudsko telo može da smeta prenosu signala.
• Napunjeni akumulator u punjaču će se ponovo automatski puniti ako zbog samopražnjenja opadne napon akumulatora.
• I van upotrebe radi dužeg veka akumulatora, akumulator napunite mesečno jednom!
• Ugrađeni akumulator nije zamenljiv od strane korisnika, nakon isteka roka proizvod se smatra opasnim otpadom. Treba postupiti prema lokalnim propisima. Akumulator treba da je van domašaja dece! Akumulatore je zabranjeno rastavljati, kratko ih spajati, u vatru bacati čak ni kada su prazni! Opasnost od eksplozije! U slučaju da iz ugrađenog akumulatora iscuri tečnost, obucite zaštitne rukavice i krpom je obrišite!

IZLAZ PUNJAČA USB QC3.0 i USB-C

USB utičnica sa strane obezbeđuje brzo punjenje velikom strujom. Punjenje će onda biti najbrže ako i telefon podržava QC3.0 (standard za brzo punjenje) i ako se koristi i odgovarajući kabel za punjenje. Ako je kabel za punjenje manjeg preseka i vreme punjenja će biti duže!

Sa gornje strane se nalazi druga USB-C utičnica koja služi prevashodno za punjenje sa kabelom USB-C/C. Istovremeno se mogu puniti dva uređaja sa velikom strujom.

• Uzmite u obzir karakteristike uređaja koji želite puniti, ne punite uređaje kojima je proizvođač popisao drugu vrstu punjenja!
• Nakon punjenja izvucite kabel za punjenje!
• Ugrađena zaštita: kratki spoj, preopterećenje ili pregrevanje. U slučaju neke nepravilnosti punjač će se isključiti. Izvucite neispravan kabel i punjač će ponovo da proradi.

UGRAĐENI VOLTMETAR

Prilikom priključenja uređaja prvo će se moći očitati napon u utičnici upaljača. Ako motor ne radi pokazaće se napon akumulatora (primer 12,0 Volti). Na osnovu ovoga se može proceniti napunjenost ili potrošenost akumulatora vozila. Idealno je ako je taj napon uvek iznad **12 V**. Ukoliko je akumulator u lošem stanju ili punjenje nije dobro, ovaj napon će biti niži. U hladnom ili kada akumulator nije duže vreme punjen, napon akumulatora opada i onemogućuje pokretanje motora. U ovakvim slučajevima se preporučuje povremeno pokretanje motora na 15-20 minuta da bi se akumulator dopunio. Pokrenite motor i instrument treba da pokazuje oko **14,4 V**. Znatno manji napon ukazuje na delimičan kvar alternatora a prevelik napon ukazuje na prepunjenje koje šteti akumulatoru. Nakon što ste uključili potrošače (radio, svetla, brisač, grejanje…) napon sme da opadne samo u maloj meri. Stari dotrajali akumulator se ne može napuniti pravilno.

• Voltmetar obezbeđuje veću pogonsku bezbednost vozila • Pre pokretanja motora proverite napon akumulatora • U toku rada motora proverite punjenje • Moguće je sprečiti poteškoće u zimskim uslovima ili kada se motor ne pokreće često • Može se videti ako je akumulator spreman za zamenu.

ČIŠĆENJE, ODRŽAVANJE

Držite čisto i suvo uređaj, utičnicu upaljača USB utičnice radi boljeg kontakta! Za čišćenje koristite mekanu suvu krpu. Zabranjena upotreba hemijskih sredstava za čišćenje! Obratite pažnju da ništa ne ucuri unutar uređaja! Uređaj ne iziskuje nikakvo specijalno održavanje, u slučaju nepravilnog rada isključite uređaj i obratite se stručnom licu!

TECHNICAL SPECIFICATION	
FM UNIT	
FM range	88,0-108,0 MHz
ERP FM	< 50 nW / ~2 m
Frequency range	20 - 16.000 Hz
S/N	≥ 68 dB
BT HEADSET	
BT version	v5.0, 2.4G / 10 m max.
BT protocols	A2DP-HFP-HSP-AVRCP-SPP
Headset output	40 mW max.
Operation range	max.10 m / 1 mW ERP
Frequency range	20 - 20.000 Hz
SPL	88 dB
S/N	≥ 68 dB
Distortion	< 3%
Speaker size	8mm graphene copper
Speaker impedance	32 Ohm (±15%)
Microphone	built in condenser
Music time	~4 h
Earphone charging	~1 h
Standby time	~24 h
Battery Earphone	Li / 3,7 V – 30 mAh
CHARGER	
QC3.0 compatible	5V/3A - 9V/2A - 12V/1,5A
USB-A output	5 V / 3,0 A max.
USB-C output	5 V / 3,0 A max.
Voltage input	12 / 24 V
Ta	0…35 °C

producer/gyártó/výrobca/producător/proizvođač/výrobce/proizvođač: **Somogyi Elektronic Kft.**
H – 9027 • Győr, Gesztenyefa út 3. • **www.somogyi.hu**
Származási hely: Kína

Distribútor: **Somogyi Elektronic Slovensko s. r. o.**
Ul. gen. Klapku 77, 945 01 Komárno, SK,
Tel.: +421/0/35 7902400 • **www.somogyi.sk**
Krajina pôvodu: Čína

Distribuitor: **S.C. SOMOGYI ELEKTRONIC S.R.L.**
J12/2014/13.06.2006 C.U.I.: RO 18761195
Cluj-Napoca, judeţul Cluj, România, Str. Prof. Dr. Gheorghe Marinescu, nr. 2, Cod poştal: 400337
Tel.: +40 264 406 488, Fax: +40 264 406 489 • **www.somogyi.ro**
Ţara de origine: China

Uvoznik za SRB: **ELEMENTA d.o.o.**
Jovana Mikića 56, 24000 Subotica, Srbija • Tel:+381(0)24 686 270 • **www.elementa.rs**
Zemlja uvoza: Mađarska • Zemlja porekla: Kina

Uvoznik za HR: **ZED d.o.o.**
Industrijska c. 5, 10360 Sesvete, Hrvatska • Tel: +385 1 2006 148 • **www.zed.hr**
Uvoznik za BiH: **DIGITALIS d.o.o.**
M.Spahe 2A/30, 72290 Novi Travnik, BiH • Tel: +387 61 095 095 • **www.digitalis.ba**
Zemlja podrijetla: Kina, Gesztenyefa ut 3, 9027 Gyor, Mađarska